LÚPiN

Nº 76

$ 1 20

(m$n 120)

Ano VI

LEY: 11.723

VACACIONES

Para construir

LANCHITAS
(muy fáciles)

AGUASCOPIO

RECEPTORCITO
para las vacaciones

¡Llamado a todos los *CHICOS!*... Y CHICAS!

NO SE PIERDAN EL PROXIMO NUMERO

de revista LUPIN con construcciones fáciles de hacer, intercomunicadores, radios, proyectores, avioncitos, planeadores, motorcitos, cámaras fotográficas, minitransmisores, etc. Todo explicado y simplificado para la mentalidad de un jovencito.

La revista preferida por los padres que controlan las lecturas de sus hijos, con historietas exentas de maldad.

- EMOCIONES
- AVENTURAS
- CONCURSOS
- PREMIOS
- PLANOS
- CONSTRUCCIONES

LÚPIN

APARECE MENSUALMENTE

¡RESERVELO DESDE AHORA!

LÚPIN

Nº 76 Año VI

Director: HECTOR M. SIDOLI

PURAPINTA

CORAJE

A LA SOMBRA

BICHO Y GORDI

por TITO SOL

HOY en "BURBUJA SUBMARINA"

¿ACASO NO FUI A BUSCAR AGUA?

¿SI?... Y NOSOTROS ARMAMOS LA CARPA, LIMPIAMOS DE YUYOS, JUNTAMOS LEÑA ETC, ETC, MIENTRAS DORMÍAS BAJO AQUEL ÁRBOL

¡QUÉ LINDO ESTÁ EL MAR! NADARÉ UN POQUITO

AQUÍ DEBE SER PROFUNDO

¡QUÉ FRÍA ESTÁ EL AGUA!

BULT!

¿QUÉ SERÁ AQUELLO? PARECE ILUMINADO... UN SUBMARINO NO ES

¡OH! ¿QUÉ ES ESO?!! Y ADENTRO HAY GENTE... ¡MMH! ¿SERÁN DE AQUÍ ESTOS?

¡TAL VEZ SON DE OTROS PLANETAS!.. AVISARÉ A LOS CHICOS

BICHO, GORDI, HE DESCUBIERTO UN EXTRAÑO SUBMARINO... CREO QUE SON DE OTRO PLANETA ¡SE HAN ESCONDIDO EN EL FONDO DEL MAR!

...VÍ A MUCHAS FIGURAS OSCURAS DENTRO DE ESE ZEPELÍN SUBMARINO ¡SUERTE QUE NO ME VIERON!

EL AGUA FRÍA TE HIZO VER VISIONES

VAYAN Y COMPRUÉBENLO USTEDES

ES MUY TARDE PARA IR AL MAR... MEJOR PREPAREMOS LA CENA

YA SALIÓ EL COBARDE ¿TENES MIEDO DE IR?..¿NO?

¡MIEDO NO! HAMBRE... ADEMÁS, BUBI ¿OLVIDASTE QUE UN BOY-SCOUT NO DEBE MENTIR?

¡YO NO MIENTO NUNCA!.. ¡BAH!... CASI NUNCA

NO DISCUTAN MÁS Y ENCIENDAN EL FUEGO

BAH!

...YO NO LOS PUDE VER MUY BIEN PORQUE ESTABAN DENTRO DE ESE GLOBO SUBMARINO

BASTA, BUBI, ESTA NOCHE VAS A SOÑAR COSAS RARAS

Y LLEGÓ LA MAÑANA

¡CHE, TE LO TOMASTE EN SERIO EL SCOUTISMO! ¡ES MUY TEMPRANO!

¡ARRIBA! ¡ARRIBA TODO EL MUNDO!

DISTRIBUIRÉ LAS TAREAS PARA HOY... GORDI, IRÁ AL PUEBLO A COMPRAR LOS ALIMENTOS, BUBI...

¿Y CUANDO DISFRUTAMOS LAS VACACIONES? YO QUIERO IR A PESCAR

Y YO, TAMBIÉN, BICHITO

IRÉ YO A COMPRAR LAS COSAS PSSS... ¿SOY EL MAESTRO SCOUT O QUÉ?..

PARA MI ES QUE ¿NO, BUBI?..

¡ESTE AÑO ELEGIMOS UN LUGAR REGIO!

AYER ME ZAMBULLÍ DESDE AQUELLAS ROCAS CUANDO VI A ESOS HUMANOIDES DENTRO DE ESE GLOBO SUBMARINO

HOY NO HAY MUCHO OLEAJE

ESPEREMOS QUE NO HAYA OLAS PERO QUE HAYA PECES

¡ZAS! PARECE QUE PICÓ UNO GORDO ¡MIRA COMO TIRA! AYUDAME, BUBI

¡YIIIIH!

FUERZA, GORDI YA LO SACAMOS

¡DEBE SER UN TIBURÓN!

¡OH! ¡ESO NO ES UN PEZ!

¿¡NO SABEN QUE AQUÍ ESTÁ PROHIBIDO PESCAR!? NO QUEREMOS INTRUSOS EN NUESTROS DOMINIOS

NO HEMOS VISTO NINGÚN CARTEL CON TAL PROHIBICIÓN

ALGO RARO PASA POR ESTOS LADOS ¿NO NOTASTE QUE VIENEN MUY POCOS VERANEANTES?

¡VERDAD!

¿ESO SÓLO PESCARON?

ESTO Y UNA SIRENA, PERO SIN COLA

PESCAMOS SIN QUERER UNA CHICA CON EQUIPO DE BUCEO

SE ENOJÓ MUCHO PORQUE LA SACAMOS DEL AGUA

AVISARÉ A LOS OTROS MIEMBROS DEL CLUB Y ECHAREMOS A ESOS INTRUSOS

RANAS-CLUB

ENTRADA

...SON UNOS CHICOS QUE ACAMPARON AQUÍ CERCA... RECUERDEN QUE HAY QUE ESPANTAR A TODO VERANEANTE DE ESTAS COSTAS... ASÍ NUESTRO CLUB PODRÁ DISFRUTAR MEJOR

¡VAMOS A ECHARLOS!

SNORKEL

¿QUIENES SERÁN ESOS QUE SE ACERCAN?

LEVANTEN EL CAMPAMENTO Y A VOLAR DE ESTE BOSQUE

¿POR QUÉ?!! SOMOS SCOUTS Y SABEMOS RESPETAR LOS ARBOLES Y LOS LUGARES DONDE ACAMPAMOS

¡AH! ¿CON QUÉ NO QUIEREN IRSE?!!

¡ECHÉMOLOS POR LA FUERZA!

¡NO! UN MOMENTO DÉJENOS TOMAR UN ÚLTIMO BAÑITO Y LUEGO NOS IREMOS

LE DAMOS TIEMPO HASTA LAS TRES

¿CÓMO, BICHO? ¿NOS IREMOS?

SÍ, NO PODEMOS LUCHAR CONTRA TANTOS, TOTAL LA COSTA ES LARGA

ESOS DEBEN SER LOS TIPOS QUE VI BAJO EL MAR... VENGAN, CHICOS, YO NO ME IRÉ SIN DARLES SU MERECIDO

¿QUÉ PIENSAS HACER, BUBI?

ELLOS NOS HACEN LEVANTAR NUESTRO CAMPAMENTO YO LES HARÉ LEVANTAR EL DE ELLOS

ES AQUÍ CERCA, PREPÁRENSE A VER UNA EXTRAÑA BURBUJA ¡JE, JE, JE, YO CREÍ QUE ERAN DE OTRO PLANETA!

¡NO HAGAS NADA QUE DESPRESTIGIE A LOS SCOUTS, BUBI!

SIN UNIFORME NO SOMOS SCOUTS ¿NO?

¡OH! BUBI TENÍA RAZÓN ¡ES UN CLUB SUBMARINO!

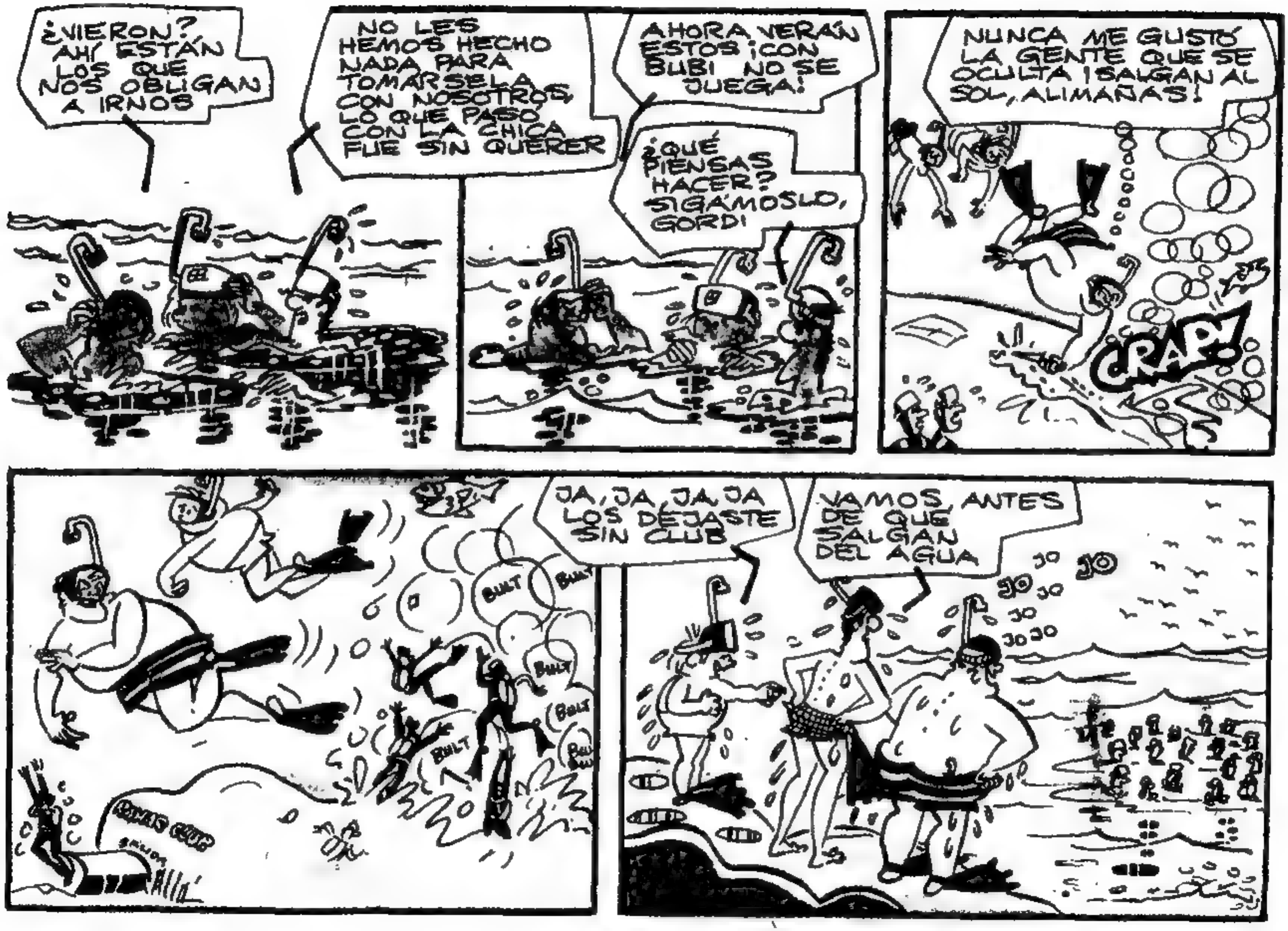
¿VIERON? AHÍ ESTÁN LOS QUE NOS OBLIGAN A IRNOS
NO LES HEMOS HECHO NADA PARA TOMÁRSELA CON NOSOTROS, LO QUE PASÓ CON LA CHICA FUE SIN QUERER
AHORA VERÁN ESTOS ¡CON BUBI NO SE JUEGA!
¿QUÉ PIENSAS HACER? SIGÁMOSLO, GORDI
NUNCA ME GUSTÓ LA GENTE QUE SE OCULTA ¡SALGAN AL SOL, ALIMAÑAS!
CRAP!
BULT
JA, JA, JA, JA LOS DEJASTE SIN CLUB
VAMOS, ANTES DE QUE SALGAN DEL AGUA
JO JO JO JO JO JO JO

¡¿Y ESOS?! ¡ESTÁN ARMADOS!

SON LA GENTE DEL PUEBLITO ¡VIENEN HACIA AQUÍ! ... EXPLICALES, BICHO

¡NO. NO ES CON USTEDES LA COSA... NO QUEREMOS MÁS ESE CLUB EN NUESTRAS COSTAS

¡OH! CASUALMENTE MI AMIGO LO ACABA DE DESINFLAR ¡ALLÁ VIENEN!

¡FUERA DE AQUÍ ORGULLOSOS!

POR CULPA DE ELLOS NO VIENEN VERANEANTES A NUESTRO PUEBLO

BANG! BANG! HELP!

ESPANTABAN A TODOS LOS TURISTAS QUERÍAN LAS COSTAS PARA ELLOS SOLOS

A NOSOTROS TAMBIÉN NOS ECHARON... NO NOS QUERÍAN VER EN ESTE BOSQUE

SCOUTS BUBI Y BUBI

EN NOMBRE DEL PUEBLO LES PIDO QUE SE QUEDEN... LOS BOY-SCOUTS SON SIEMPRE BIENVENIDOS

NO SON COMO LOS TURISTAS QUE POR ESTAR DE PASO TODO LO DESTRUYEN

SCOUT BUBI, LE RECONOCEMOS SU VALEROSA ACCIÓN Y POR TRES DÍAS NO HARÁ NINGUNA TAREA EN EL CAMPAMENTO

¡EPA! CHE ¿ENTONCES, YO TENDRÉ QUE HACER TODO?!

SCOUTS ARGENTINOS

SCOUT BICHO ACONSEJA

CHICOS, AHORA QUE LLEGÓ LA ÉPOCA DE LOS IMPRUDENTES QUE ACOSTUMBRADOS A NADAR EN LAS TRANQUILAS AGUAS DE LA PILETA DEL CLUB CREEN QUE PUEDEN HACER LO MISMO EN EL MAR, SE INTERNAN Y... TATÁN-TATÁN... ¡HAY QUE SACARLOS SEMIAHOGADOS!!!

NOCIONES DE RESPIRACION BOCA A BOCA

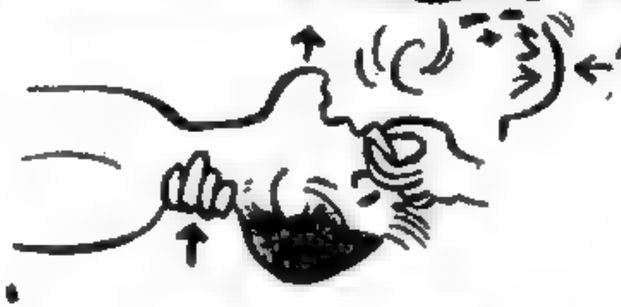

1 ¡RÁPIDAMENTE! OBSERVE SI NO HAY OBSTRUCCIÓN EN LA BOCA, COLÓQUELE LA CABEZA HACIA UN LADO PARA HACERLE DESPEDIR EL AGUA Y SIN PERDER TIEMPO...

2 COLOQUE LA CABEZA DE LA VÍCTIMA HACIA ATRÁS PARA QUE LA GARGANTA QUEDE ABIERTA, LA BARBILLA HACIA ARRIBA.

3 APRIETELE LA NARIZ PARA NO DEJAR ESCAPAR EL AIRE Y BOCA A BOCA LLÉNELE LOS PULMONES DE AIRE, DÉJELO SALIR Y REPITA ESTO UNAS 12 VECES POR MINUTO EN UN ADULTO Y 20 VECES POR MINUTO EN UN NIÑO.

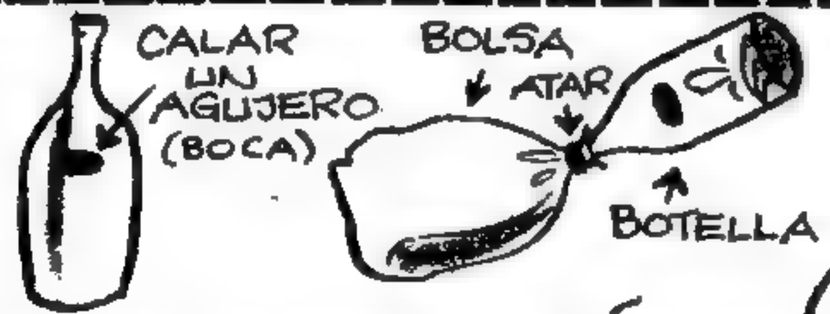

CON UNA BOTELLA DE MATERIAL PLÁSTICO Y UNA BOLSITA DE POLIETILENO PODEMOS FABRICARNOS UNA "VÍCTIMA" PARA PRACTICAR

UN CONSEJO FINAL, RESPETEN LAS INDICACIONES DEL GUARDAVIDAS, RECUERDEN, SÓLO LOS PECES NADAN BIEN, NOSOTROS SOMOS AFICIONADOS.

LUPIN

En:

"NOCHE DE REYES"

POR GUERRERO

...Y TU PUEDES LLEVARLOS HAY QUE CARGAR UNOS CANASTOS, UTILIZA EL BIMOTOR...

¡EN FIN! ¡TODO SEA POR LOS NIÑITOS!

GRACIAS SEÑORES

¿VÉ? AQUÍ LLEVAMOS LOS TRAJES Y LOS JUGUETES...

¡AH, MUY BIEN!

IRÉ A SACAR EL AVIÓN

EL BIMOTOR ES ABASTECIDO Y PUESTO EN MARCHA...

ESTÁ VISTO QUE HOY NO PODRÉ DESCANSAR

UNA VEZ CARGADO, Y CON LOS PASAJEROS A BORDO, SE PREPARA A PARTIR

¿TODO LISTO? ¡EN MARCHA!

¡BUEN VIAJE!...

ALLÁ NOS ESPERA UN AMIGO CON UNA CAMIONETA

USTED TENDRÁ QUE ESPERARNOS HASTA QUE TERMINEMOS, PARA TRAERNOS DE VUELTA

BIEN, SEÑOR (¡LINDA NOCHE DE REYES ME VOY A PASAR!)

NOSOTROS LE PAGAREMOS LA ESTADIA EN EL HOTEL ESTA NOCHE, ASÍ MAÑANA REGRESAMOS A PRIMERA HORA

DE ACUERDO...

¡MENOS MAL, CREÍ QUE TENÍA QUE ESPERARLOS EN EL AVIÓN Y SIN DORMIR!

VAMOS A LLEGAR AL ANOCHECER

MEJOR, ASÍ NO TENDREMOS QUE AGUARDAR MUCHO...

DOS HORAS MAS TARDE...

YA ESTAMOS, COMENZARÉ EL DESCENSO...

ENCIENDO LUCES DE POSICIÓN... BAJO LAS RUEDAS... ...LARGO LOS FLAPS... REDUZCO LA VELOCIDAD... ¿NO ME OLVIDO DE NADA?.. BUENO... ¡AHÍ VOY!...

POR SUERTE AÚN HAY CLARIDAD, NO ME GUSTA ATERRIZAR DE NOCHE EN ESTOS AERODROMOS PEQUEÑOS Y CON DEFICIENTE ILUMINACIÓN DE PISTA

¡AHÍ ESTÁN! ESE DEBE SER EL AVIÓN, IRÉ A VER...

UNA VÉZ QUE LA MÁQUINA SE DETIENE, LOS CANASTOS SON CARGADOS EN LA CAMIONETA

BIEN, YA ESTÁ, VENGA CON NOSOTROS EN LA CAMIONETA, ASÍ LO DEJAMOS EN EL HOTEL

PERFECTO

¡MAÑANA A LAS SEIS, EN EL AERODROMO, EH! NOSOTROS NOS CAMBIAREMOS EN LA CAMIONETA PARA LLEVAR LOS JUGUETES A LOS CHICOS POBRES, DURANTE LA NOCHE

HASTA MAÑANA, SEÑORES

Y YA EN SU HABITACIÓN

¡BUUAAAH!... ¡ESTOY CANSADO! ¡QUÉ BIEN VOY A DORMIR!

¡QUÉ VOLUNTARIOSOS ESTOS SEÑORES PARA HACER TODO ESO!... Y EN SECRETO, PUES NINGUNA DELEGACIÓN HA VENIDO A RECIBIRLOS...

ESO ES LO QUE ME EXTRAÑA... ¡Y ESTE PUEBLO NO PARECE TAN POBRE! ¡EN FIN! ¡ALLÁ ELLOS, DESPUES DE TODO ES UNA BUENA OBRA!...

MÁS TARDE, MIENTRAS EL PUEBLO DUERME...

BIEN, AQUÍ NOS SEPARAREMOS. TU IRÁS A ESA CASA... TU AL CHALET... Y YO A ESA RESIDENCIA...

CADA UNO COMENZÓ SU VISITA, PERO... ¡QUÉ RARO! LAS CASAS ELEGIDAS NO SON TAN POBRES...

Y AL RAYAR EL ALBA

¿EH?.. ¿QUÉ ES ESE RUMOREO?.. ¡HABLAN A LOS GRITOS, NO DEJAN DORMIR!...

Y EN LO DEL MILLONARIO ESTERLINEZ TAMBIEN ROBARON...

¡A MI VECINO, LO DESVALIJARON!...

¡A MI ME DEJARON LOS MUEBLES PELADOS!

SU NENE DICE QUE VIO UN REY MAGO...

¡QUE REY MAGO, SI LE ROBARON HASTA LOS JUGUETES!

¡Y!... ¡MAGO SERÍA, PORQUE NI LO OYERON!... ¡DE!

¿QUÉ DIABLOS HA PASADO, SEÑOR HOTELERO?

AMANECIÓ MEDIO PUEBLO DESVALIJADO, ROBARON EN LAS CASAS MAS RICAS...

¡OH! ¿ANOCHE? ¡QUÉ BARBARIDAD! ¡VAYA UNA NOCHE DE REYES QUE TUVIERON!

¡HUMM! ¡QUÉ CASUALIDAD!... BUENO... IRÉ HASTA EL AERODROMO...

¡ZAS, YA ESTÁ AHÍ LA CAMIONETA, ME RETRASÉ UN POCO, PARECE...

¡AHÍ VIENE!... ¡APÚRATE ESTÚPIDO!... ¡TENEMOS QUE PROCEDER RAPIDAMENTE!

VINIERON MAS TEMPRANO DE LO CONVENIDO

SI, POR SUERTE, USTED TAMBIEN. VAMOS A CARGAR ENSEGUIDA LOS CANASTOS

DEBEMOS ESTAR EN LA CIUDAD PARA LA FIESTA EN LA SOCIEDAD DE BENEFICENCIA

MIENTRAS TANTO, PONDRÉ EN MARCHA EL AVIÓN

ESTE SEÑOR TAMBIEN VENDRÁ CON NOSOTROS

¿NOS AYUDA, POR FAVOR?...

¡COMO NO!

AHORA QUE ESTAN OCUPADOS CON LOS CANASTOS, MIENTRAS PONGO EL AVIÓN EN MARCHA, ME COMUNICARÉ POR RADIO

¡HOLA, HOLA!... ¿GAFAS?... ¡AQUÍ LÚPIN!... ¡HOLA GAFAS! ¿ME OYES?.. ¡LÚPIN COMUNICANDO CON TORRE!... ¡CAMBIO!...

¡LÚPIN! ¡AQUÍ GAFAS! ¡TE ESCUCHO! CAMBIO

¡LLAMA A LA POLICIA AL AERODROMO, LLEGARE EN DOS HORAS, ESTOS TIPOS SON SOSPECHOSOS! ¡CAMBIO Y CORTO!

¡ENTENDIDO LÚPIN!

¿CON QUIEN HABLABA?.. ME PARECIÓ OIR...

¡AH!... SI... ESTE... PEDIA UN INFORME DEL TIEMPO... USTED SABE... PARA VOLAR HAY QUE ESTAR SEGURO...

¡AH, CLARO!... SI... EL TIEMPO ESTÁ SOSPECHOSO!

SI, SI... ¡MUY SOSPECHOSO! ¡AMENAZA TORMENTA! ¡JE!...

¡BUENO, VAMOS DE UNA VEZ!

¿ESTÁN LISTOS? ¡ENTONCES, ADELANTE!...

ESTE SOSPECHA QUE YO SOSPECHO, Y SI LOS DOS SOSPECHAMOS, TENDRÉ QUE TENER CUIDADO Y TRATAR DE LLEGAR

¿QUÉ TE PARECE SI DESVIAMOS EL ITINERARIO Y ATERRIZAMOS EN LA OTRA ORILLA?

¡HUMM!... ¡SERÍA MÁS SEGURO!...

¡ZAS! ¡ESTOY LISTO!... ¡SI ME OBLIGAN A DESVIAR, ME VAN A TENER EN SUS MANOS!...

¡OIGA, PILOTO!... HEMOS CAMBIADO DE IDEA... ¡ENFILE PARA LA COSTA!...

¡GULP!

PERO... ¿CÓMO?... ¿NO IBAN A UNA REUNIÓN EN LA CIUDAD?...

USTED HAGA LO QUE LE DECIMOS Y NO SE PREOCUPE

SÍ, SÍ... ESTÁ BIEN, SEÑOR, COMO USTEDES QUIERAN...

¡QUÉ LÁSTIMA, ESTOS ME ARRUINARON EL PLAN! ¡JUSTO QUE GAFAS ME ESPERABA CON LA POLICÍA SE LES OCURRE BAJAR EN OTRO LADO!

ASÍ VAMOS BIEN... AHORA SIGA EN LÍNEA RECTA

SI POR LO MENOS LOS PUDIERA DISUADIR...

¡HUMM!... ESTÁ BASTANTE BRUMOSO POR ESE LADO... HAY POCA VISIBILIDAD...

¡OH, QUÉ SUERTE! ¡SE HA FORMADO UN FRENTE DE TORMENTA! ¡QUIZÁS PUEDA HACERLOS CAMBIAR DE IDEA!...

¡CARAMBA!... ¡SERÁ IMPOSIBLE METERSE AHÍ, CORREMOS PELIGRO DE ESTRELLARNOS, HABRÁ QUE PEGAR LA VUELTA!...

¡VAMOS, VAMOS! ¡NADA DE TRIQUIÑUELAS! ¡SIGA ADELANTE!

¡PERO!... ¡OOH!...

¡MALDICIÓN! ¡ESTOS INCONCIENTES ME OBLIGAN A DESTROZAR LA MÁQUINA! ¡ES UN FRENTE VERDADERAMENTE PELIGROSO!

Y EL AVIÓN SE METE EN LA TORMENTA...

TRATARÉ DE ATRAVESARLA... ¡PERO ESTO ES BRAVO, YA COMIENZA A VIBRAR!

¡SIGA O LO...

¡EPA!... ¿QUE PASA?!..

¡EL AVIÓN SE SACUDE MUCHO!... ¡PUEDE DESTROZARSE!...

¡EEH!..

¡CIELOS! ¡ESTAMOS SOPORTANDO UNA FUERTE TURBULENCIA!... ¡APENAS LO PUEDO DOMINAR!...

¡GLUB!

¡UGH!

¡AYY!..

VE...VEO QUE NO MINTIÓ... ¡VOLVAMOS ENSEGUIDA!

¡AYY!.. ¡SI... VUELVAA!...

¡OUGH!

¡SI PUEDO, UUUHH!...

LA MÁQUINA, PELIGROSAMENTE SACUDIDA, SUFRE UNA VIOLENTA CAIDA. LUPIN HACE ESFUERZOS DESESPERADOS PARA RECUPERAR

¡AL DIABLO!... ¡UFF!... ¡NO SE COMO SALDREMOS DE ESTA!...

CON LOS MOTORES A PLENO, LÚPIN LOGRA ENDEREZAR LA MÁQUINA...

¡PARECE QUE SOPORTÓ BIEN EL ESFUERZO A QUE LA SOMETÍ!

BRRRRMMMM

¡AHORA SÍ! ¡BUSCARÉ UN CLARO EN LA TORMENTA PARA SALIR DE AQUÍ... ¡OH! ¡ESTOS SÍ QUE NO LA SOPORTARON, ESTÁN MEDIO DESVANECIDOS! ¡JÁ JÁ!...

VOLVIENDO SOBRE SU RUTA REGRESA DE ENTRE LAS NUBES

¡SALIMOS! ¡MENOS MAL! ¡DEBO RECUPERAR EL TIEMPO PERDIDO!

TENEMOS SUERTE, PARA EL LADO DE NUESTRO AERODROMO ESTÁ DESPEJADO, OJALÁ ME ALCANCE EL COMBUSTIBLE, DESPERDICIAMOS BASTANTE AL METERNOS AHÍ...

POCO DESPUÉS EL AVIÓN VOLABA NORMALMENTE Y SUS PASAJEROS SE IBAN REPONIENDO DEL SUSTO...

HAY QUE RECONOCER QUE ES UN BUEN PILOTO ¡LO FELICITO!

CUANDO SEPAS LO QUE TE ESPERA AL LLEGAR, NO ME VAS A FELICITAR

POCO DESPUES

COMENZARÉ EL DESCENSO, HEMOS LLEGADO

POR FIN, EL AVIÓN TOCA LA PISTA DEL AEROCLUB, Y, UNOS METROS MÁS, SE DETIENE

¡BIEN, SEÑORES, PREPÁRENSE A BAJAR!... ¡JE, JE!...

¡VAMOS, RÁPIDO! ¡NO HAY QUE PERDER TIEMPO!

TENEMOS QUE SACAR "LAS COSAS"

¡PARECE QUE GAFAS ME FALLÓ!... ¡AHÍ VIENE PERSONAL DEL AEROCLUB MO PARA AYUDAR A DESCARGAR...

¡AH, MEJOR, ASÍ HACEMOS MAS RÁPIDO!

¡NO SE MOLESTEN SEÑORES BENEFACTORES, YA VAMOS NOSOTROS...

...PARA METERLOS PRESOS! ¡PONGAN LAS MANOS EN ALTO! ¡SOMOS POLICIAS! ¡NADIE SE MUEVA!

¡OH, JA'JA'! ¡BUENA IDEA! USARON ESTA TRETA PARA NO ALERTARLOS

¡VENGAN MUCHACHOS, YA ESTÁ!

¿EHH?

¿QUÉE?...

¡CAMINEN ADENTRO! ¡YA LES VAMOS A DAR REYES MAGOS!

¡BUEN TRABAJO, LÚPIN! ¡MIRE, AQUÍ TRAIAN TODO LO ROBADO, ERA UNA ORGANIZACIÓN PERFECTA

¡SUERTE QUE ME DI CUENTA Y LES PUDE AVISAR!

DESPUES DE ESTO, PUEDES TOMARTE TUS VACACIONES COMO REGALO DE REYES

FIN

MANIJA

EL CAMARÓGRAFO

por DOL

"EN LAS SIERRAS"

...FUÍMOS JUNTOS A LA ESCUELA ¿NO ME RECUERDAS? SOY KIKO

EN MI ESCUELA NO HABÍA NINGÚN CHICO CON ANTEOJOS

JA, LOS ANTEOJOS ME "CRECIERON" DESPUÉS, MÍRAME AHORA

¡AH SÍ, KIKO!.. HACE TANTO QUE DEJÉ LA ESCUELA QUE LOS ROSTROS SE HAN BORRADO DE MI MEMORIA

¡TIENES AUTO, VIEJO AMIGO! ¡SERÁS MI SALVACIÓN!

¿QUÉ TE OCURRE?..

MI JEEP SE DESCOMPUSO Y NO PUEDO SEGUIR LA MARCHA..

¿VAS DE VACACIONES?

¡NO! PERO CARGUEMOS TODO EN TU COCHE, ENSEGUIDA TE EXPLICO... AQUÍ NO PUEDO HABLAR

SÍ, ES POR AQUÍ, CUANDO YO TE INDIQUE SALÍ DEL CAMINO

LISTO, AHORA SEGUÍ POR EL CAMPO

¡POBRE MI AUTITO! ¿SE PUEDE SABER ADONDE VAMOS?

BUMP!

BOMP!

ACÁ PUEDO HABLAR PORQUE NO NOS OYE NADIE... VOY EN BUSCA DE UN TESORO

¿TESORO?!

MI ABUELO VENÍA TODOS LOS AÑOS A ESTAS SIERRAS Y ESCONDIÓ AQUÍ UNA FORTUNA, LUEGO MURIÓ REPENTINAMENTE Y NUNCA DIJO NADA DE ESO..

¿Y CÓMO SUPÍSTE DONDE ESTABA SI NUNCA DIJO NADA?

EL OTRO DÍA ENCONTRÉ UN PLANO EN LA PATA DE UN VELADOR VIEJO

PLOMP!

BLUNT!

Y ME GASTÉ TODOS MIS AHORROS EN COMPRAR ESE JEEP PARA VENIR EN SU BUSCA

PERO YO VOY DE VACACIONES... TE DEJO EN EL LUGAR Y SIGO MI CAMINO...

SI ME AYUDAS A ENCONTRARLO TE DARÉ EL CINCO PORCIENTO ¡OH! ES CERCA DE AQUELLA SIERRA DE DOS PICOS ¡DOBLÁ, DOBLÁ PARA ALLÁ!

PARÁ AQUÍ, CREO QUE ÉSTE ES EL LUGAR, LEVANTAREMOS CAMPAMENTO

TRAÉ BASTANTE LEÑA, ESTA NOCHE HAREMOS UNA HOGUERA PARA QUE NO SE ACERQUEN LAS FIERAS

Y YO QUE VINE A DESCANSAR

¡UF! TODO EL AÑO ESPERANDO LAS VACACIONES, PARA ESTO...

FAK!

TOK!

ESTABA PENSANDO QUE MEJOR ME VOY A UN HOTEL, DENTRO DE UNOS DÍAS PASARÉ A BUSCARTE

¡QUÉ!?.. AHORA QUE LOCALICÉ EL LUGAR VAS A DEJARME

TOMÁ UNA PALA Y SEGUIME, SEGÚN EL PLANO ESTÁ EN LA CUMBRE DE ESTE CERRO

DEBE ESTAR DEBAJO DE ESTAS PIEDRAS, VAMOS A SACARLAS.. AYÚDAME, MANIJA

YA FALTA POCO, FUERZA, MANIJA, FUERZA

ESTAMOS A POCOS METROS DE LA FORTUNA

VAMOS, MANIJA, ES TU TURNO, RECUERDA QUE TE DARÉ EL ÚNICO POR CIENTO
¿OTRA VEZ?
¡UF!...

CREO QUE AQUÍ NO HAY NADA
VAMOS AL CAMPAMENTO SEGUIREMOS MAÑANA

ADEMÁS DE ESTO TENGO QUE FILMAR LAS SIERRAS, EL DIRE ME...
¡OLVIDA EL EMPLEO! CON ESTE TESORO SEREMOS RICOS

COMPRAREMOS UN YATE Y PASAREMOS NUESTRAS VACACIONES EN HONOLULU ¿QUÉ TE PARECE, MANIJA?... MMH! ¡SE QUEDÓ DORMIDO!..

CREO QUE AYER COMETIMOS UN ERROR.. CONFUNDÍ EL CERRO DEL NORTE CON EL DEL OESTE

¡QUÉ GRACIOSO! CAVAMOS TODO EL DÍA EN UN LUGAR EQUIVOCADO ES EN LA CUMBRE DE AQUEL CERRO DONDE ESTÁ EL TESORO

¿ESTÁS SEGURO QUE ES EN ESTE?
SÍ, ESTA VEZ NO PODEMOS FALLAR

NUEVE HORAS DESPUÉS

¡AQUÍ HAY ALGO! ¡ES UN COFRE!

¡EL TESORO!... MANIJA, AYÚDAME... ¡CÓMO PESA!

DÉJAME DESCANSAR UN RATO ¡NO DOY MÁS!

SON TODAS MONEDAS DE VEINTE, VAMOS A CONTARLAS

SIETE MIL PESOS EN MONEDAS ¿Y ESTA ERA LA FORTUNA DE MI ABUELO?

JA, EN AQUEL TIEMPO ERA UNA FORTUNA, PERO CON LA INFLACIÓN ESTO NO TE ALCANZA PARA NADA

NO ME ALCANZA NI PARA PAGAR LOS ARREGLOS DEL JEEP

TE DEJARÉ EN LA ESTACIÓN, YO TENGO MUCHO QUE FILMAR

¡UF! ¡CÓMO ME HIZO TRABAJAR! MENOS MAL QUE ME LIBRÉ DE ÉL... CARGARÉ NAFTA EN EL PRIMER SURTIDOR

ESTACIÓN

DIEZ LITROS, MAESTRO

¿ESA VOZ?..¡PERO... SI ES MANIJA! ¡MI VIEJO CONDISCÍPULO! Y PARECE QUE VA DE VACACIONES...

¡MANIJA!..¿NO ME RECUERDAS? HICIMOS EL QUINTO GRADO EN LA ESC...

¡NO ¡NO! ¡YO SOY SEMIANALFABETO! Y SOLO FUI UN POCO A LA ESCUELA PARA NIÑAS...

HUBIERA JURADO QUE ERA MANIJA, ¡QUÉ LÁSTIMA! LO IBA A INVITAR A NUESTRA RESIDENCIA JUNTO AL LAGO

LAS PAGINAS DE RESORTE

RECEPTORCITO

COMO RECONOCER LOS COMPONENTES

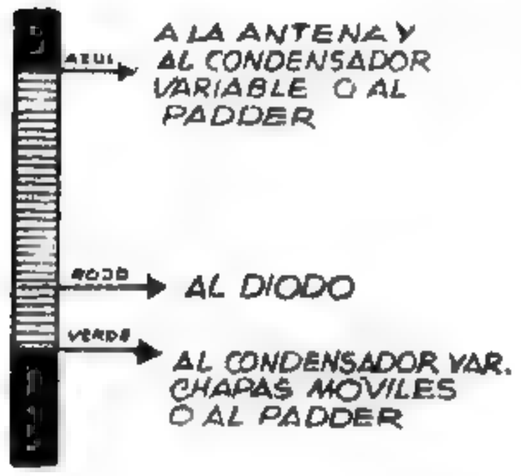

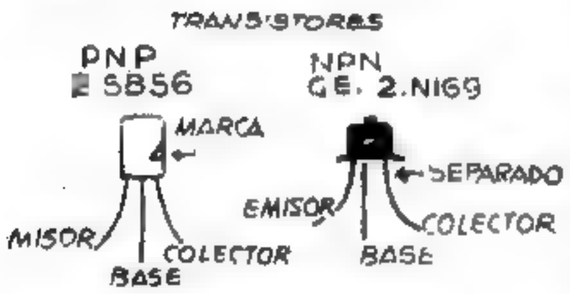

POLARIDAD DE LA BATERIA DE 9 VOLTIOS

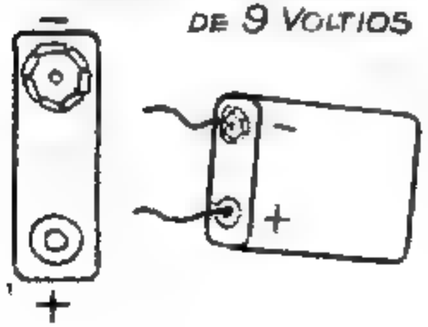

MUCHOS lectores me solicitan receptores sencillos, pero les gustaría tener uno sencillo y portátil. Chicos, si ustedes abren un receptor portátil y lo estudian un poco verán que no son nada sencillos y que cuestan unos cuantos miles de pesos. Casi todos los receptores que les di en las páginas de Resorte, son muy sencillos pero dependen de la antena que usen; a los lectores que me solicitan un receptorcito sencillo para llevar en las vacaciones y escucharlo en la carpa, les recomiendo hacer el regenerativo, que da muy buen resultado aunque no es tan fácil de armar para los que recién dan los primeros pasos en electrónica. No obstante esos pequeños inconvenientes, muchos son los chicos que lo han hecho con solo una antena telescópica.

con mucho éxito; ese receptorcito marcha muy bien

Hoy les daré un receptor que trabaja muy bien con poca antena y tiene una novedad entre los bichos electrónicos que me siguen. Como vemos en los esquemas, un transistor es PNP pero el otro es NPN. ¡No se asusten! Solamente sigan al pie de la letra el circuito y verán que el NPN se polariza positivo en el colector y negativo en el emisor. Lo demás es exactamente igual a lo que están acostumbrados.

CONSTRUCCION

Chicos, lamento en este caso no poder darles medidas exactas para construir la cajita de este receptor, debido a que depende de la bobina que consigan y de las pilas o baterías con que lo hagan funcionar. Sí, como es mi costumbre no me gusta atarlos a que compren esto o aquello, porque yo sé que muchos tienen materiales que pueden adaptar.

Empecemos por la bobina; sirve cualquiera de onda larga con núcleo de ferrite, aunque en el circuito yo les indiqué los colores, si la que tienen ustedes no lo tiene, guíense por el dibujo o pregunten al vendedor cuál es la conexión de antena

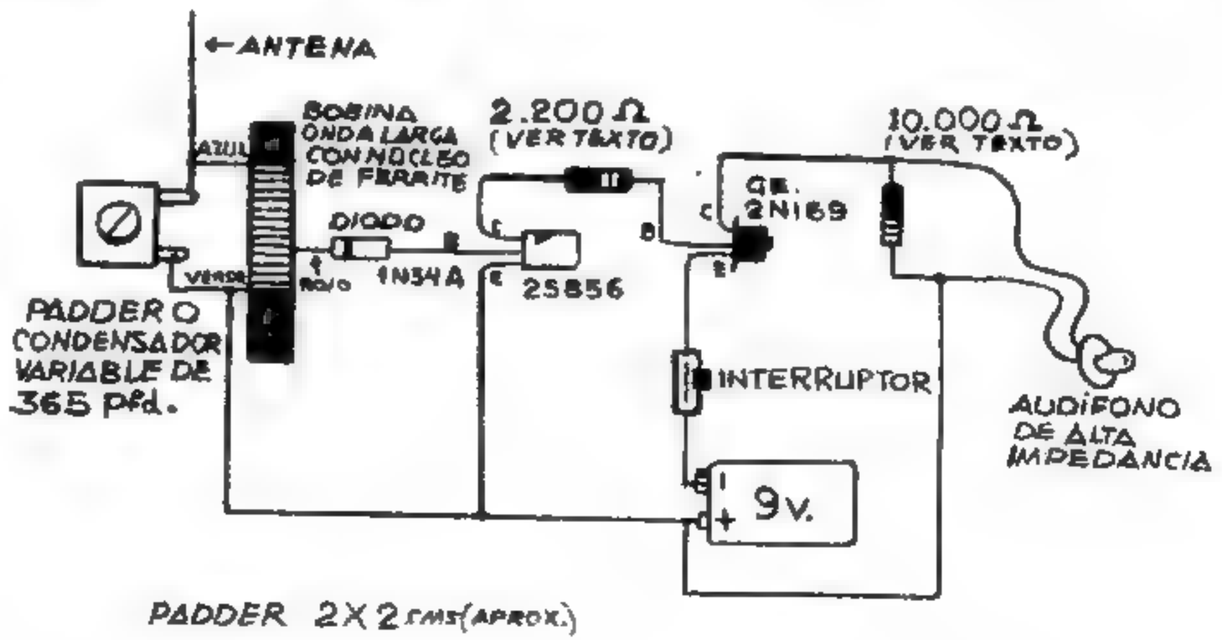

PADDER 2X2 cms (APROX.)

PARA LAS VACACIONES

medio y chasis. Los que quieran hacerse una bobina envuelvan en un núcleo de ferrite sesenta vueltas de alambre LITZ de cinco o siete conductores y tomen la conexión del diodo quince vueltas antes de llegar abajo (las espiras pueden estar separadas para abarcar casi todo el ferrite).

Otra variante pueden hacerla como la que hice yo, en vez de colocarle un condensador variable de 365 ó 410 MMF pueden reemplazarlo por un padder que sale mucho más barato. Yo usé uno de cinco chapas y más o menos 2 x 2 centímetros de lado, co ocándole una perillita en el tornillo central lo uso para sintonizar y me ocupa poco lugar en la cajita.

Este receptor sólo necesita 3 voltios para funcionar muy bien y si lo usan con sólo 3 voltios pueden sacarle la resistencia de 2.200 ohms y conectar directamente el colector de un transitor con la base del otro, pero si deciden usarlo con 9 voltios, póngale la resistencia si no quieren quemar el transitor NPN.

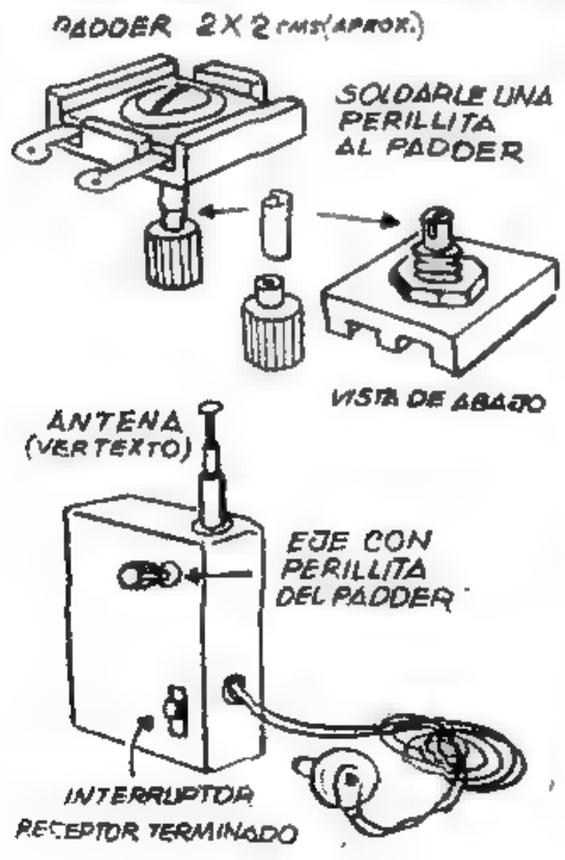

AUDIFONO

Yo aquí les doy el que me da más resultado, uno de ALTA IMPEDANCIA y una resistencia de 10.000 ohms para dejar pasar la carga al transistor.

También pueden usar uno magnético de 2 000 ohms y en este caso no necesitarán ponerle la resistencia.

Este receptorcito necesita antena aunque puede funcionar con sólo dos metros de cable. A los que acampan, pueden llevarse unos cinco metros y colgarlo de algún árbol.

También y si se conforman con oír sólo algunas estaciones pueden colocarle una antenita telescópica. Con ella yo capto siete estaciones en los alrededores de Buenos Aires.

Para finalizar les recomiendo armar todo con mucha prolijidad, hacer conexiones limpias, poner mucha atención a los electrodos de los transistores. Y hablando de transistores, les recomiendo usar estos, ¡cuidado con los reemplazos! Chau, chicos y feliz veraneo

MATERIALES

- CONDENSADOR VARIABLE 365 MMF. O 410 MMF. MINIATURA. O PADDER 50 A 300 Pfd. (VER TEXTO)
- RESISTORES UNO 2.200 OHMS 1/4 W (SI SE USA CON 3 VOLTIOS) NO HACE FALTA UNO 10.000 OHMS 1/4 W
- TRANSISTORES. TOSHIBA 2S856 GEN. ELECTRIC 2N169
- DIODO - 1N34 A
- INTERRUPTOR (SIMPLE)
- BOBINA ANTENA CON NÚCLEO FERRITE (VER TEXTO)
- AUDÍFONO ALTA IMPEDANCIA (MAS DE 2000 Ω)

LAS PAGINAS DE RESORTE

"AGUASCOPIO"

Un sup

CHICOS, vez pasada en una de mis aventuras con el Profe, les explicaba cómo hacer un periscopio-submarino con espejos, linterna, etc., etc. Como sé que a muchos amigos les interesa, como a mí, estudiar los insectos, los peces y las aves, en su medio natural, para observar su comportamiento y sus reacciones ante los distintos problemas que tienen que afrontar, dado que no es lo mismo ver una hormiga bajo el lente de un microscopio que seguirla con una lupa a través de sus exploraciones en busca de forraje. Hoy les explicaré cómo hacer este sencillo "AGUASCOPIO". ¿Para qué sirve? Para explorar el mundo submarino de pequeños arroyos y lagunas; con él podremos ver en su ambiente natural a la gran fauna submarina compuesta de peces e insectos que viven o cazan bajo la superficie del agua.

CONSTRUCCION

Tomemos una lata de más o menos las medidas que indico en la Fig. 1. Limpiémosla bien y con mucho cuidado; quitemosle el fondo, para esta tarea podemos utilizar esos abrelatas a mariposa que la dejan remachada y sin ningún borde cortante. Si no disponemos de uno de ellos abrámosla como sea posible y luego con mucho cuidado aplastaremos todos los bordes cortantes hacia adentro con un martillo.

La parte superior del envase la dejaremos como está y si tiene un pequeño cuello para la tapa, mejor. Si no conseguimos una lata así, le efectuaremos una perforación de más o menos 2 centímetros de diámetro en uno de sus lados, doblando hacia el interior todos los rebordes. Por esta perforación debemos espiar y debe quedar muy prolija su terminación.

Ahora tomemos un pedazo de plástico bien transparente que puede ser de una bolsa grande, Fig. 2. Envolvámosla dejando bien plana la parte inferior de la lata donde quitamos el fondo y atémosla con hilo o dos bandas de goma de cámara de auto.

LENTE

Aquí viene la parte más interesante. Si la estiramos en la parte inferior para

visor para observar bajo la perficie. ¡con lente y todo!

que no forme arrugas tendremos solamente un fondo plano, pero si la dejamos un poco floja, al introducir el aguascopio en el agua, la presión de esta por subir, formará con el plástico un lente de aumento. Fig. 3, que tendrá más o menos aumento, según la curva que forme; si dejamos el plástico muy flojo, la curva será pronunciada y formará un lente de mucho aumento, pero de foco corto y si lo dejamos con poca curva, el lente tendrá menos aumento pero de foco más largo, como para ver el fondo. Probemos cuál nos conviene más.

Chicos, antes de terminar les diré que con este aparatito, yo he comprobado que la observación del fondo es magnífica, debido a que se evitan todos los reflejos que producen las pequeñas olas y el efecto de aumento que se consigue, dado que con él tenemos una lupa de unos 16 centímetros de diámetro.

Un consejo final. ¡CUIDADO!, no se entusiasmen en bordes de arroyos o lagunas profundas, pues con el entusiasmo podrían caerse. Yo siempre elijo lugares de poca profundidad, así observo el fondo iluminado por los rayos solares. ¡Ah!, y no se olviden de proceder con movimientos lentos y en silencio total para no espantar a nuestros amigos los bichitos.

Si la observación se efectúa desde un bote, les recomiendo tener siempre a alguien al lado y si es posible usen chaleco salvavidas, como dice el scout Bicho: las precauciones nunca están de más.

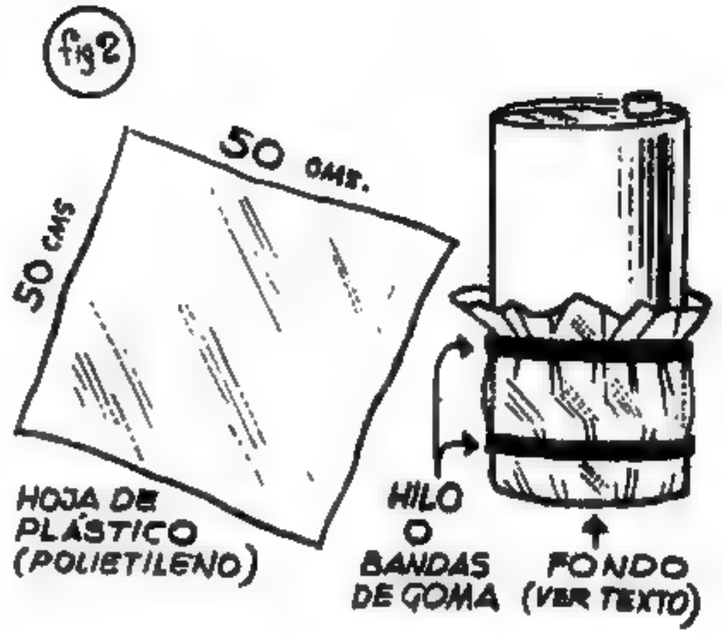

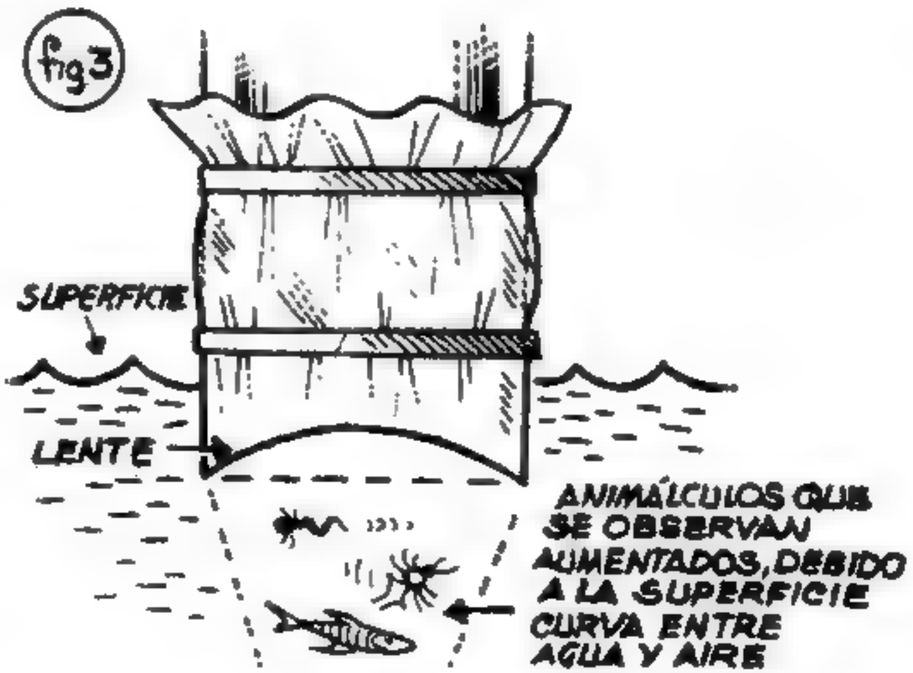

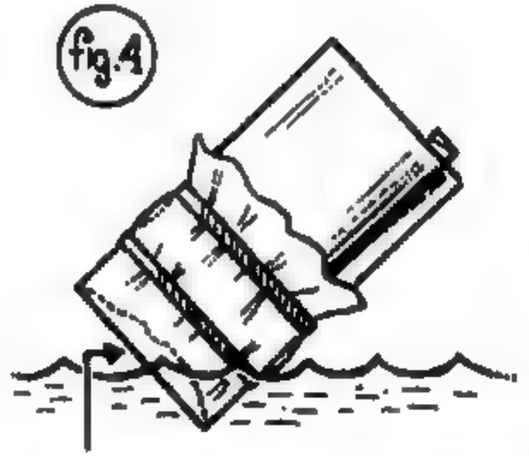

TECNO-CIENCIA-FICCIÓN

RESORTE

EL AYUDANTE DEL PROFE

Por DOL

"SORPRESA EN EL ESPACIO"

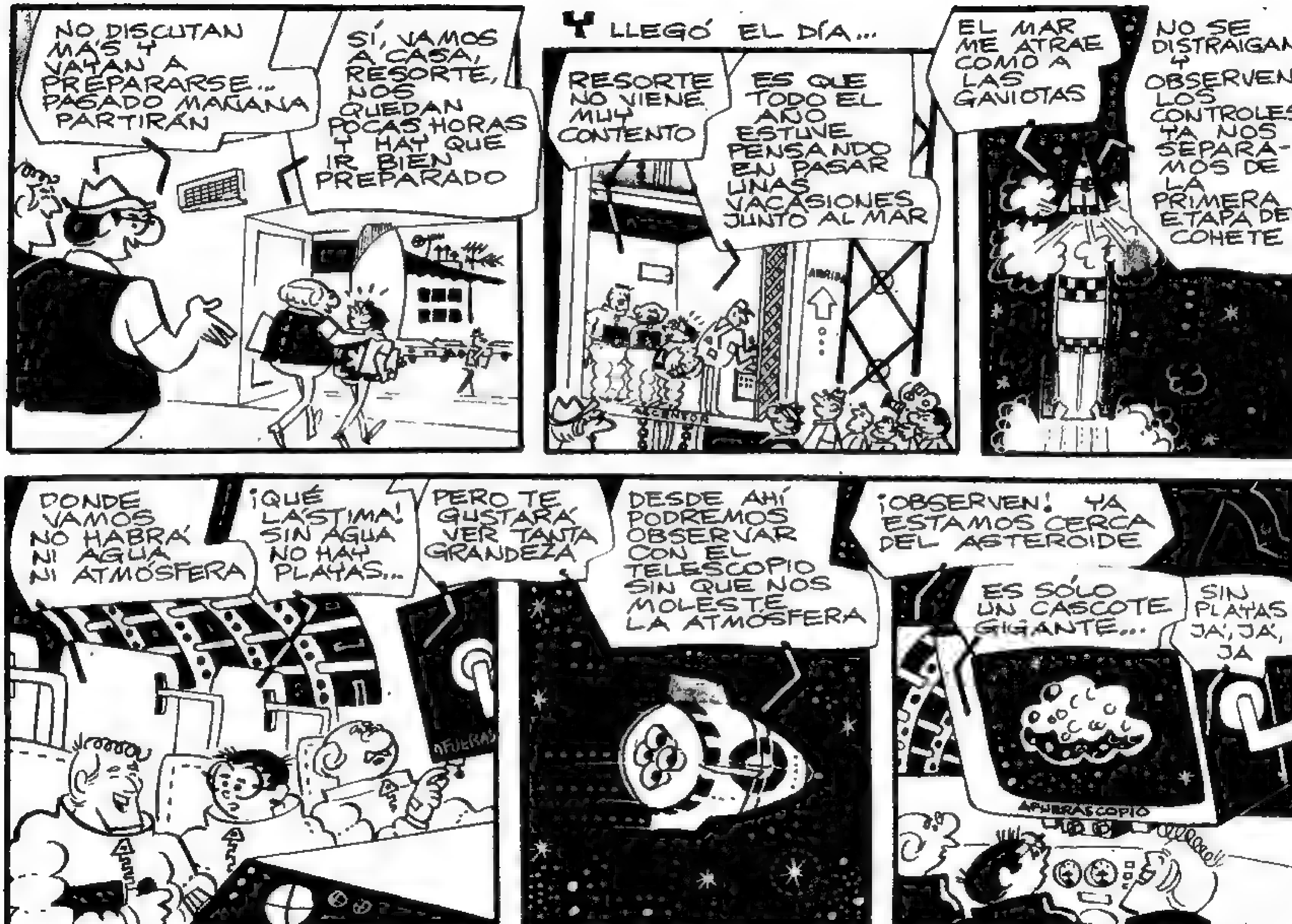
NO DISCUTAN MÁS Y VAYAN A PREPARARSE... PASADO MAÑANA PARTIRÁN
SÍ, VAMOS A CASA, RESORTE, NOS QUEDAN POCAS HORAS Y HAY QUE IR BIEN PREPARADO
Y LLEGÓ EL DÍA...
RESORTE NO VIENE MUY CONTENTO
ES QUE TODO EL AÑO ESTUVE PENSANDO EN PASAR UNAS VACACIONES JUNTO AL MAR
ASCENSOR
EL MAR ME ATRAE COMO A LAS GAVIOTAS
NO SE DISTRAIGAN Y OBSERVEN LOS CONTROLES, YA NOS SEPARAMOS DE LA PRIMERA ETAPA DEL COHETE
DONDE VAMOS NO HABRÁ NI AGUA NI ATMÓSFERA
¡QUÉ LÁSTIMA! SIN AGUA NO HAY PLAYAS...
PERO TE GUSTARÁ VER TANTA GRANDEZA
AFUERAS
DESDE AHÍ PODREMOS OBSERVAR CON EL TELESCOPIO SIN QUE NOS MOLESTE LA ATMÓSFERA
¡OBSERVEN! YA ESTAMOS CERCA DEL ASTEROIDE
ES SÓLO UN CASCOTE GIGANTE...
SIN PLAYAS JA, JA, JA
AFUERASCOPIO

PROFE ¿CÓMO HAREMOS PARA REGRESAR? ¿ESE ASTEROIDE NO SIGUE SU PROPIA ÓRBITA?

SÍ, RESORTE, PERO POR MUCHOS DÍAS ESA ÓRBITA SIGUE EL MISMO CURSO QUE LA DE LA TIERRA

¿MUCHO TIEMPO ESTAREMOS AHÍ?

NO, LO NECESARIO PARA REALIZAR NUESTRAS INVESTIGACIONES

PREPARARSE PARA EL "ASTEROIDIZAJE"

¡MUY BIEN, FEBO! NUESTRO COHETE SE POSA SUAVEMENTE SOBRE LA SUPERFICIE

¿PROFE, TENDREMOS QUE USAR ESTAS ESCAFANDRAS DURANTE TODO EL TIEMPO QUE ESTAREMOS AQUÍ?.

¡NO! NUESTRO HABITÁCULO TENDRÁ SU PROPIA ATMÓSFERA

PRIMERO LEVANTAREMOS NUESTRA CASA NEUMÁTICA

BAJEN LOS TUBOS PARA INFLARLA

YA SE COMIENZA A INFLAR
AIRE DE RESPIRAR
AIRE DE TANQUE
21

¡AH! AHÍ ADENTRO PODREMOS VIVIR SIN ESTOS MOLESTOS TRAJES ESPACIALES
LLEVEMOS TODO ADENTRO

AQUÍ SE ESTÁ BASTANTE CÓMODO... LÁSTIMA QUE NO HAY UNA PLAYA...

RESORTE, OLVIDÁ LAS PLAYAS POR ESTAS VACACIONES
BUENO YA ESTÁ TODO INSTALADO, SALGAMOS A COMENZAR NUESTRA TAREA

RECUERDA QUE PARA ENTRAR O SALIR SIEMPRE DEBE HABER UNA PUERTA CERRADA MIENTRAS ESTÉS DENTRO DEL TUBO
MANTENER UNA DE LAS DOS PUERTAS CERRADAS AL SALIR

PROFE ¿MUCHOS APARATOS TENDREMOS QUE DEJAR AQUÍ?

¿!?!?

RESORTE, NO EMPIECES CON TUS MILES DE PREGUNTAS... ANDA A DAR UNA VUELTITA

¡BUENA IDEA! RECORRERÉ TODO EL ASTEROIDE Y VENDRÉ POR EL OTRO LADO

QUÉ FÁCIL ES ANDAR POR AQUÍ, LA FALTA DE FUERZA DE GRAVEDAD ME HACE SENTIR LIVIANO COMO UNA PLUMA

¿Y ÉSTO?!! PARECEN HUEVOS DE AVES... ¡ES UN NIDO!... ME COMUNICARÉ POR EL TRANSCEPTOR DE LA ESCAFANDRA CON EL PROFE

HOLA, PROFE FEBO... AQUÍ RESORTE ¡HE DESCUBIERTO ALGO SENSACIONAL! VENGAN HACIA AQUÍ

ESTAMOS OCUPADOS, NO PODEMOS PERDER TIEMPO

ALLÁ VIENE ¿QUÉ HABRÁ VISTO?

RESORTE SE SIENTE MOLESTO PORQUE NO PUDO IR A LA PLAYA... ESO ES TODO

...SÍ, PROFE, SON HUEVOS ¡Y GRANDOTES! NO SÉ, TAL VEZ DE AVES O DINOSAURIOS

¡NO DIGAS TONTERÍAS, MUCHACHO! AQUÍ, NO HAY ATMÓSFERA Y NUNCA LA HUBO

VENGAN Y COMPRUÉBENLO USTEDES

¡NO! PRIMERO DEBEMOS TERMINAR CON NUESTRA TAREA

YO LOS AYUDARÉ ASÍ TERMINAMOS ENSEGUIDA Y VAMOS A VER ESO

BUENA IDEA, RESORTITO

ESTE ES UN REFLECTOR DE RAYOS LASER ¿NO?

?

SÍ, DESDE LA TIERRA TRATARÁN DE REFLEJAR EN EL UN RAYO Y RECIBIRLO DESPUÉS

SI UN AVE DE ESAS NO LO DESTRUYE

NO CREO QUE SEAN HUEVOS LO QUE VISTE

ARGENTINA

¡CÓMO TRABAJÓ RESORTE! YA HICIMOS CASI TODO... Y HABÍAMOS CALCULADO TARDAR DOS O TRES DÍAS

¡UF! ¡HEMOS REALIZADO UNA LABOR EXTENUANTE!

DESCANSAREMOS HASTA MAÑANA, VAMOS AL MÓDULO NEUMÁTICO

¡PERO, PROFE USTED ME PROMETIÓ ACOMPAÑARME HASTA DONDE DESCUBRÍ ESOS HUEVOS!

ESO LO HAREMOS MAÑANA

PROFESOR ¡MIRE ESO QUE SE ACERCA!..

JAMÁS VI ALGO IGUAL ¡CUIDADO, NOS ATACAN!

ULZ!

¡OH! SON ALGO ASÍ COMO ANIMALES

¡VIVEN EN EL VACÍO TOTAL!

¡HUYAMOS HACÍA EL COHETE!

UILP

SON DE CONSTITUCIÓN MUY DÉBIL

SÍ, CUANDO LOS PINCHO SE DESINFLAN O SE DESHACEN

PUIF!

DURST!

¡RÁPIDO, FEBO!... ENTRE ¡NO PONGA EN PELIGRO SU VIDA!

SI PUDIERA CAZAR UNO DE ESTOS BICHOS DEL ESPACIO EXTERIOR

¡UUHH!

¡SON TANTOS QUE AL CHOCAR CONTRA NUESTRA NAVE ESPACIAL PONEN EN PELIGRO SU ESTABILIDAD!..

¡TRATEMOS DE DESPEGAR ANTES QUE SEA TARDE!

LO LOGRAMOS

AFULRASCOPIO

CRAT!

CRAS!

FLIZ!

ULZ!

CUOZ!

DE ESAS AVES ESPACIALES DEBEN SER LOS NIDOS QUE YO VI

CASI NO NOS SALVAMOS ME COMUNICARÉ CON LA TIERRA... HOLA, BASE, AQUÍ COHETE ESPACIAL

...Y TUVIMOS QUE HUIR DEL ASTEROIDE, UNAS EXTRAÑAS FORMAS DE VIDA ESPACIAL NOS ATACARON, ERAN ANIMALES DEL ESPACIO ¡JAMÁS VISTOS! LA TAREA LA CONCLUÍMOS

ESTABILIZADOR AUTOMÁTICO

...RESORTE CON EL ENTUSIASMO DE MOSTRARNOS LOS NIDOS DE ESOS BICHOS NOS AYUDÓ Y TERMINAMOS DE COLOCAR TODO LOS INSTRUMENTOS ANTES QUE NOS ATACASEN ESOS BICHOS

¡¡INCREÍBLE!

COMO GASTAMOS DEMASIADO COMBUSTIBLE AL PARTIR NO PODEMOS CORREGIR EL RUMBO, ENTRAREMOS EN LA ATMÓSFERA EN OTRA ZONA...CAMBIO

¡YA ENTRAMOS EN LA ATMÓSFERA

¡OH! CAERÁN LEJOS DE DONDE LOS TENÍAMOS QUE RECOGER

¡YA SE CORTÓ LA TRANSMISIÓN... ESTARÁN CHOCANDO CONTRA LA ATMÓSFERA

CONETÓDROMO DEL SUR

OXIGENO LIQUIDO

ESPEREMOS QUE SE ABRAN LOS PARACAÍDAS

SHUUUH!

¡¡YA ESTAMOS CASI A SALVO!..

CAEREMOS CERCA DE AQUELLA ISLA

¿DÓNDE ESTAREMOS?

SPLASH!

TRATARÉ DE LLEGAR NADANDO HASTA LA COSTA... LLEVO UNA SOGA PARA LUEGO REMOLCAR LA CAPSULA

CON CUIDADO, FEBO

YA PODEMOS SALIR Y AYUDAR A FEBO

SÍ, LA PLAYA TIENE UN DECLIVE SUAVE

TARDAREMOS VARIOS DÍAS PARA LLEGAR HASTA USTEDES... HAN CAIDO MUY LEJOS

NO SE PREOCUPEN, AQUÍ ESTAMOS SEGURO

NUESTRA MISIÓN HA SIDO EXITOSA COLOCAMOS LOS INSTRUMENTOS Y DESCUBRIMOS ANIMALES QUE VIVEN EN EL VACÍO

Y AHORA DISFRUTAREMOS DE ESTAS PLAYAS, QUE PARA MÍ ES LO MÁS IMPORTANTE

FIN

MOSCA KID

POR GUERRERO

¿EH?..¿QUE PASA?.. ¿ME QUERIA HABLAR?

SI, BUENO... ¡QUE GENIECITO!

¿USTED SOLO, LO DURMIÓ A ESE GRANDOTE?

¡ES CLARO! ¿QUE SE PIENSA? ¡PSSS!..

¡PERO USTED CON ESA TROMPADA TENDRIA QUE SER BOXEADOR COMO YO!

¿¿BOXEADOR?? ¿USTED ES... ¡PERO CLARO! ¿¿COMO NO LO CONOCI?!... ¡MOSCA KID!

¡YO SOY HINCHA SUYO! A MI ME GUSTA EL BOX PERO TUVE QUE TRABAJAR DESDE CHICO Y NO TUVE TIEMPO DE PRACTICARLO

¿Y DE DONDE SACÓ TANTA POTENCIA EN LOS PUÑOS?

PORQUE SIEMPRE HICE TRABAJOS RUDOS, FUI LEÑADOR, HERRERO... ¡AHORA TRABAJO EN EL PUERTO!.. ¡TOQUE, TOQUE!

¡HUMM!.. ¡SE EXPLICA!..

¡VENGA CONMIGO! ¡YO PUEDO HACERLE GANAR MUCHO DINERO CON EL BOXEO! ¿SE ANIMA?.

¿Y POR QUÉ NO?.. ¡VAMOS!

IREMOS AL GIMNASIO, LE DARÉ ALGUNAS INSTRUCCIONES Y HAREMOS UN POCO DE BOLSA Y PUNCHING

DE ACUERDO

BUENO... ESTOY LISTO...

PROBAREMOS SU PUNCH, AHÍ TIENE LA BOLSA

¡¡LA VACA!!.. ¡QUE ZURDA!

PAF

A PARTIR DE ESE INSTANTE, MOSCA LE HACE SEGUIR A SU PUPILO UN FUERTE ENTRENAMIENTO

¡TRABAJE DURO!

VA PROGRESANDO

TACATA

TACATA

TACATA

TACATA

MUY BIEN ESE JUEGO DE CINTURA. AHORA HAREMOS UN POCO DE GUANTES

¡POR FIN! ¡NO CREÍ QUE ESTO EXIGIERA TANTO SACRIFICIO!

PETACA, QUE ASI SE LLAMA EL PUPILO DE MOSCA ENTRA A HACER GUANTES CON MOSCA

CUIDADO, NO QUEDES PAGANDO, TIRA EL GOLPE Y CUBRETE

¡BUEN ESQUIVE PETACA!..

PETACA ASIMILABA BIEN LAS ENSEÑANZAS DE MOSCA, TAN BIEN, QUE EN UNA DE ESAS...

¡LO CALCÉ!

¡UP!..

TOC

¿Y, QUE LE PARECE MOSCA?

¡HUMM! CREO QUE ESTÁS APRENDIENDO DEMASIADO RAPIDO!

¡MUY BIEN, PETACA! TE CONSEGUIRÉ UN COMBATE ¡VAS A DEBUTAR!

¡BRAVO!..

ASÍ FUÉ COMO A LOS POCOS DIAS, MOSCA YA HABÍA CONSEGUIDO UN RIVAL PARA PETACA

¡NI UNA PALABRA MAS, LO HAREMOS DEBUTAR CONTRA EL CRÉDITO DE VILLA TACHITO!

¡ALÉGRATE, BRUTUS, TIENES UNA PELEA CON UN DEBUTANTE, TE SERÁ FÁCIL

¿OTRO AFICIONADO? ¿CUÁNDO ME VAN A CONSEGUIR ALGO BUENO?

DICEN QUE ESTE LO ES, ASÍ QUE CUÍDATE

¡BAH! ¡LO SACARÉ EN EL PRIMER ROUND!

EN TANTO, PETACA, SEGUÍA SU ENTRENAMIENTO...

¿CON EL CRÉDITO DE VILLA TACHITO?. ¡ME HAN PUESTO UN BUEN RIVAL, EH!

...HASTA QUE LLEGÓ LA NOCHE DEL COMBATE

MIRA, PETACA, PARECE QUE VAS A TENER PÚBLICO

OOH!

BOX

HOY

POCO DESPUÉS, ESTE YA ESTABA PREPARADO PARA SALIR.

¡ÁNIMO, PETACA, VAMOS!

¡CARAY... ¡GLUB! ME ASUSTA EL PÚBLICO!

¡UUA! ¡ESTÁ LA BARRA DEL PUERTO, QUE VIENEN A ALENTARME!

PE-TA-CA! PE-TA-CA!

AHÍ SUBE MI RIVAL...

Y LUEGO DE LOS SALUDOS Y RECOMENDACIONES DE PRÁCTICA, SUENA EL GONG Y COMIENZA EL PRIMER ROUND

¡BRUTUS LANZA UN FURIBUNDO GOLPE QUE ELUDE MUY BIEN PISTACA!

ESTE RESPONDE Y NO LOGRA ALCANZAR A SU RIVAL

PERO SACA SU IZQUIERDA RAPIDAMENTE Y...

¡AUUUGH!..

PLAF

...REMATA LUBOO CON LA DERECHA AL MENTON!

¡BRAVO PETACA!

PLAF

8...9... OUT!..

¡BIEEN!..

¡VIVA!..

¡ARRIBA!..

¡PETACA GANÓ POR KNOCK OUT!

¡ARRIBA PETACA!

¡TIENE DINAMITA EN LOS PUÑOS!

¡BIEN, MUCHACHO! ¿VISTE QUE FACIL FUE?.

EL FULMINANTE TRIUNFO DE DE PETACA LE ABRE LAS PUERTAS A LA FAMA

DEPORTES

NACE UN FUTURO CAMPEON

PETACA DERROTA A BRUTUS POR KO

PERO DIAS DESPUES, BRUTUS PIDE LA REVANCHA

DEPORTES

SE CONCRETA LA PELEA POR LA REVANCHA

ME AGARRÓ DESPREVENIDO DICE BRUTUS

¡OTRA VEZ SE ENCUENTRAN FRENTE A FRENTE EN EL RING

¡CUIDATE PETACA ¡NO TE ENGOLOSINES!

DE ÉSTA DEPENDE TU FUTURO

EL COMBATE HA DESPERTADO EL INTERÉS DEL PÚBLICO, Y YA NO CABÍA UN ALFILER EN EL ESTADIO

¡POR FIN COMIENZA EL MATCH EN UN CLIMA DE TENSO NERVIOSISMO!

RRIIIIINNNG!

TRANQUILO PETACA

AMBOS BOXEADORES FINTEAN BUSCANDO EL MOMENTO OPORTUNO

PETACA TRATA DE ENTRAR CON UN GOLPE AL HÍGADO, PERO UN POCO DESCUBIERTO...

...SITUACIÓN QUE APROVECHA BRUTUS PARA ENVIAR UN POTENTE DIRECTO A LA CARA DE SU RIVAL

¡AY!

SIN DARLE TIEMPO A REACCIONAR, LO ARRABULLA CON IZQUIERDAS Y DERECHAS

TROC

PETACA NO LOGRA ARMARSE Y CAE ANTE LA TREMENDA PALIZA EN MOMENTOS QUE SUBIRIA LA CAMPANA

RIIINNG!..

TOM

¿QUE TE HA PASADO, PETACA? ¡DIABLOS, QUE PALIZA!..

¿REACCIONARÁ?

¿Y COMO TE SIENTES? ¿PUEDES SALIR?

SI, MOSCA... ...ME AGARRÓ DESCUIDADO... ¡PERO AHORA VERÁ!..

A BETE LO TENGO EN LA PARRILLA JA JÉ...

RRIINGG...

¡HUMM, VIENE CONFIADO, PERO SE VA A LLEVAR UNA SORPRESA

COMO UNA TROMBA, PETACA SE LANZA CONTRA BRUTUS

¡SE ACABÓ LA TÉCNICA! PELEARÉ COMO LO HACIA EN EL PUERTO

¡UY! ¡AY!.. ¡AAA... UUUGH!..

¡ESTO ES LO QUE LLAMO OPERACIÓN ABLANDE!

¡TOMA, Y TERMINO!

¡PUEDE COMENZAR LA CUENTA, REFERÍ! ¿EH...? ¿Y ESO?.

CLON

...OUT...

¡QUE POR-QUERÍA!

¡CON RAZÓN PETACA SINTIÓ LOS GOLPES! ¡BRUTUS TENÍA UNA HERRADURA EN EL GUANTE!

¡TE CONSAGRASTE! ¡ES UN DOBLE TRIUNFO, DE AQUÍ AL CAMPEONATO, PETACA!

NO... MOSCA

DEPORTES

GANÓ CONTRA UN BOXEADOR Y UNA "MULA"

PETACA SE IMPUSO POR K.O. A BRUTUS Y SU HERRADURA

VENCEDOR

DESCALIFICADO

¡GRACIAS POR TODO, PERO ME VUELVO AL PUERTO, ESTO NO ES PARA MÍ, YO ESTOY ACOSTUMBRADO A LA PELEA CALLEJERA, SIN TAPUJOS NI REGLAMENTOS.

¡HALI MOSCA!

CARAMBA...QUIZÁ TENGA RAZÓN...

FIN

PAGINAS DE RESORTE DE NUMEROS ANTERIORES

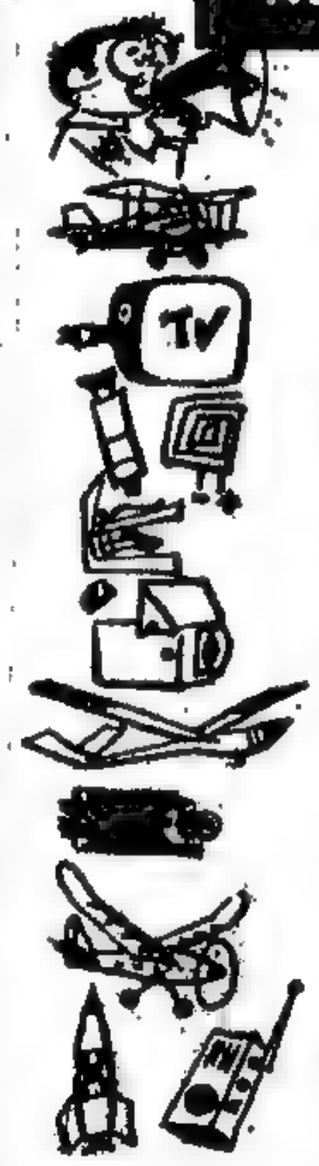

Chicos, ahora podrán conseguir copias de mis páginas a vuelta de correo.

2 planitos e indicaciones $ 2,50 (m$n 250)
3 " " " $ 3,— (m$n 300)
6 " " " $ 5,50 (m$n 550)

(En estos precios están incluidos los gastos de envío).

Los pedidos, a REVISTA LUPIN, DIAGONAL NORTE 825 3º P. CAP. FED.

COMO ENVIAR EL DINERO:
Remitir giro postal o bancario, PAGADEROS EN CAPITAL FEDERAL, a nombre del Sr. Enrique Murga, indicando en papel aparte él o los planos solicitados.

1 CAMARA FOTOGRAFICA.
2 EPISCOPIO (Proyector de vistas opacas, historietas, láminas, fotos etc.).
3 COMO REVELAR Y COPIAR FOTOS.
4 PLANEADOR CON DOS TIPOS DE ALA.
5 PILAS (Sal común).
6 TELESCOPIO.
7 RADITO EXPERIMENTAL.
8 INTERCOMUNICADOR Y MICROFONO.
9 MICROSCOPIO.
10 DOS RADITOS. UNA REGENERATIVA.
11 AMPLIADORA.
12 PROYECTOR DE DIAPOSITIVOS (35 mm.).
13 AVION CON MOTOR A GOMA.
14 YATE (LIGERO).
15 MOTORCITO ELECTRICO
16 HECTOGRAFO (imprentita casera)

¡IMPORTANTE! Sólo hay existencia de los indicados en esta página. No pedir otros aunque hayan sido publicados.

TRENCITOS

Como a muchos lectores les interesan los trenes modelos y algunos se los están construyendo, aquí les indicamos las trochas de los mismos, en la actualidad las más en boga son la HO la O y en los minitrenes la N.

TROCHA	K	6mm
TROCHA	N	9mm
TROCHA	TT	12mm
TROCHA	HO y OO	16,5mm
TROCHA	S	22,5mm
TROCHA	O	32mm
TROCHA	I	45mm

(trenes de jardín desde 64mm hasta 260mm)

Conviene construirlo con alguna de las trochas que están en uso para poder comprar repuestos y vagones, por ejemplo haciéndolos con trocha HO o N en el comercio encontrarán toda clase de equipo.
Si les interesa el tema sobre trencitos escriban al correo de Gordi indicando que quieren ver publicado.

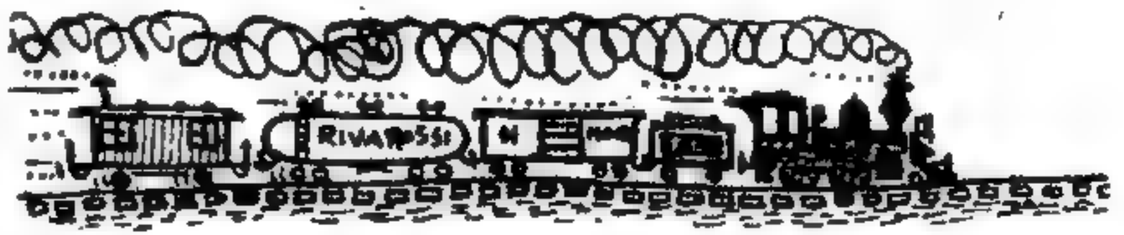

Al Feñique

UNA SIRENA QUE TRAE COLA

EL DIRECTOR DEL DIARIO "THE LEÑA NEWS" ENVIA A BABY COMO REPORTERO A ZONAS DE VERANEO

¡JA! ¡LAS SIRENAS NO EXISTEN! ¡A MI NO ME LA PEGAN!

SIN EMBARGO...

...AHÍ EN LA LANCHA, LA TIENEN EN EXHIBICIÓN... PERO COBRAN ENTRADA PARA VERLA...

¿ENTRAMOS, JEFE?

ENTREMOS... DESPUES DE TODO, NUNCA VI UNA SIRENA

BUENO... POR LO MENOS ES UNA NOTA.

TRES...

¡ADELANTE, SEÑORES, POR UN BILLETTO CONOZCAN A ESTA BELLEZA DEL MAR!... ¡HOY SOLAMENTE!; MAÑANA SE LA LLEVAN A UNA FERIA EN LA CIUDAD! ¡PASEN!

HOY VEA LA SIRENA $1

POR FAVOR, NO SE PUEDEN TOMAR FOTOS, DEJEME LA CÁMARA A LA SALIDA SE LA DEVUELVO...

¡OH QUE LASTIMA!...

¡UIA! ¡EN SERIO ES UNA SIRENA!

¡¡¡ LULA !!!

¿NO ES UNA SIRENA?

¡QUÉ VA A SER! ÉSTA CHICA ERA EMPLEADA DEL GUARDARROPA DEL CLUB 48... ¿CÓMO TE PRESTAS PARA ESTA FARSA, LULA?...

¡SSHHH!...

¡ME OBLIGAN BAJO AMENAZAS, AL! ¡SÁLVEME!... EL BORRACHO DE MI PADRASTRO PLANEÓ ESTO CON ESTOS PESCADORES. ELLOS LE PAGAN POR EXHIBIRME. DICEN QUE GANARÁN MUCHO DINERO EXPLOTANDO LA CURIOSIDAD DE LOS TURISTAS

¡AH, MALDITOS!... ¡TE SACAREMOS DE AQUÍ, NO TE PREOCUPES!...

GRACIAS... ¡CUIDADO!...

¿QUE PASA?... ¡NO HABLEN CON LA SIRENA QUE ES MUY MENTIROSA!...

¿EH?.. ESTE... NADA... QUE YA NOS IBAMOS...

¡ESTAFADOR!

...Y NO QUIERO OLVIDARME LA CÁMARA QUE LE DEJÉ...

¿QUE CÁMARA? ¡USTED NO ME DEJÓ NADA!...

¿¿CÓMO QUE NÓ?! ¡YO TE VOY A DAR APROPIARTE DE LO AJENO!... ¡G#MM!

¡ZÁS! ¡AHORA HABRÁ QUE APURAR ESTO!

¡EH!... PE...

¡EPA! ¿QUÉ PASA AHÍ? ¡OH! ¡EL CAPITÁN ESTÁ EN DIFICULTADES!

¡ALTO! ¡FUERA DE AQUÍ!... ¡DEJEN AL CAPITÁN!...

¡OTRO MÁS, AYÚDEME, JEFE!

¡ALLÁ VOY TARAS!

¡OH!, RESCATARÉ A LA LULA!

¡VAMOS, RÁPIDO, VENGA CONMIGO!

¡OH!

¡EH! ¿QUÉ HACE? ¡SUELTE A LA SIRENA O...

BABY PUDO ESQUIVARLO Y...

¡OUGH!

¡ZÁS, PARECE, QUE SE ALBOROTÓ EL AVISPERO!...

PLASH!

MIENTRAS TANTO, EL PÚBLICO AGOLPADO EN EL MUELLE...

¡MIREN, ESOS TIPOS QUE ENTRARON, SE ESTÁN PELEANDO!

¡OH, UNO SE ROBA A LA SIRENA!

¡ATÁJENLO!

¡UY, LA MULTITUD SE ME VIENE ENCIMA!

¡LADRONES! ¡RAPTAN A LA SIRENA!... ¡DEFENDAMOSLA!

¡PAREN, PAREN! ¡NO ES UNA SIRENA!

YO SE LOS DEMOSTRARÉ

¡OH, ES UNA MUCHACHA! ¡ESTABA DISFRAZADA!...

¡DEJENLA PASAR, ESOS MARINEROS NOS ESTAFARON!

¡APURATE, BABY!.. ¡AY!... ¡AYYY!

¡TOMA MICROBIO!

¡DANOS UNA MANO!

...ME AMENAZABAN CON PEGARME SI NO LO HACIA...

¡AH, MALVADOS! ¡AHORA VERÁN!

¡VAMOS, MUCHACHOS, LES DAREMOS SU MERECIDO!

¡VENGAN PARA ACÁ, USTEDES!

¡SUERTE!... ¡ENCONTRÉ MI CÁMARA!

¡UFFF!... ¡MENOS MAL!

¡NO LES DEJAREMOS UN HUESO SANO! ¡APROVECHADORES!

¡TOMEN!

CLICK

¡QUÉ INSTANTÁNEA, JEFE!

¡CREO QUE CON ESTO YA, ESTARÁN ESCARMENTADOS!

SI, VAMOSNOS DE AQUÍ DEJEMOS QUE ELLOS SE ENCARGUEN DE LO DEMAS

AHORA IREMOS A BUSCAR A TU PADRASTRO... ¿DONDE ESTÁ VIVIENDO? ¡EL TAMBIÉN TENDRÁ SU CASTIGO

¡OH, NO!... ¡SE VENGARÁ DE MI!...

NO TE PREOCUPES

¡AQUÍ ES! ¿EH? ¡YA VERÁ ESE SINVERGÜENZA!

¿EH?... ¿QUE... QUIEREN... HIC... USTEDES... HIC... ..HIC... AQUI?...

¡AH, VIEJO BORRACHO! ¡DEVUELVE EL DINERO QUE COBRASTE POR LA CHICA!... ¡Y PREPÁRATE A RECIBIR TU MERECIDO! ¡PROCEDAN MUCHACHOS!

¡TOME, BEBA SI TIENE TANTA SED! ¡JAJA!

LECHE

¡AJJ!... GLUB ...HIC... AJJ!... ¡GLU... GLU!....

Y QUE TE SIRVA DE LECCIÓN ¡JE JE!

Y LUEGO DEL "TREMENDO" CASTIGO...

AHORA VAMOS AL HOTEL, TENDREMOS QUE OCUPARNOS DE TI, NO PODEMOS DEJARTE DESAMPARADA

POCO DESPUÉS LLEGAN AL HOTEL

SEÑORA, LE TRAIGO UNA AYUDANTE PARA ESTOS MESES DE VACACIONES... LE EXPLICARÉ, RESULTA QUE... BLA, BLA, BLA...

¡OH, POBRECITA!... SI, SI, PUEDES QUEDARTE AQUI... SOMOS UN MATRIMONIO SOLO Y SERAS COMO UNA HIJA PARA NOSOTROS...

NO SE COMO AGRADECERLES...

VEN, TE MOSTRARÉ TU CUARTO...

¿Y BABY? ¿DONDE ESTABAS?

NO PERDIÓ TIEMPO. ¡JA'JA!

ESCRIBIENDO LA PRIMERA NOTA, DAME LAS FOTOS, TARAS, Y LAS ENVIAREMOS AL DIARIO

POCO DESPUÉS

¡AH, POR FIN! AHORA COMENZAREMOS A DISFRUTAR EL VERANEO

¡SOY FELIZ, JEFE, PORQUE LO INICIAMOS HACIENDO UNA BUENA ACCIÓN!

¡COSA RARA EN USTEDES, JE, JE!

FIN DEL PRINCIPIO

HIDRODES

¡Recuerdan el yatecito que les dí la vez pasada? Todos los amigos que me escribieron diciéndome que lo habían hecho, estaban contentísimos por los resultados, por eso hoy les daré una serie de ideas para usar con un mismo casco.

HIDRODESLIZADOR CON MOTORCITO ELECTRICO

Comenzaré por el de motor eléctrico. Puede ser el mismo motorcito que dí en el Nº 68 de LUPIN, o cualquier otro motorcito a pila que trabaje entre 1 1|2 a 6 voltios; en este caso yo lo hice marchar con tres pilas de 1 1|2 V. en serie, por lo tanto trabaja con 4 1|2 voltios.

Fig. 1. El casco del hidrodeslizador lo podemos hacer de plástico conglomerado tipo Telgopor; elijamos una lámina de 2 centímetros de grosor, que se venden en todos los colores, yo lo hice con una amarilla y como no conseguí ese grosor, compré una lámina fina y la pegué con cemento plástico con otra.

Los que quieran hacerlo de madera traten de que sea una madera bien liviana y líjenla al pelo, porque si no toman esas precauciones y lo hacen pesado, andará como una tortuga nadadora.

Las pilas van en un tubo de plástico para evitar salpicaduras, ¡traten de no mojarlas! En la Fig 2, les doy una idea de cómo pueden hacer ese tubito portapilas. Como ven, el polo negativo de las pilas apoya contra un resorte: para colocar las

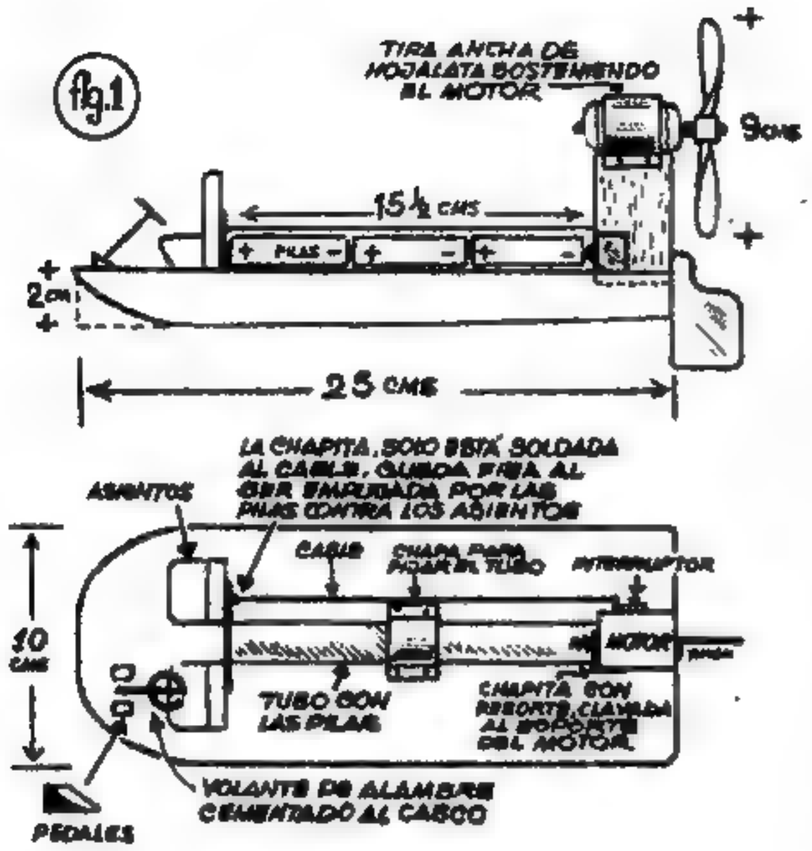

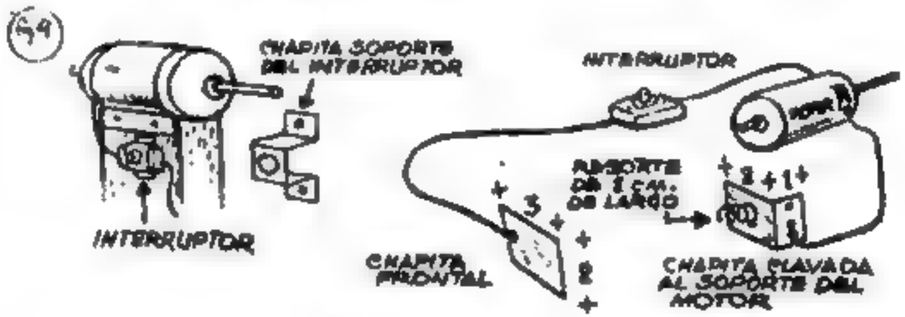

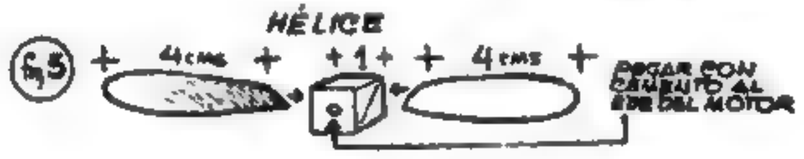

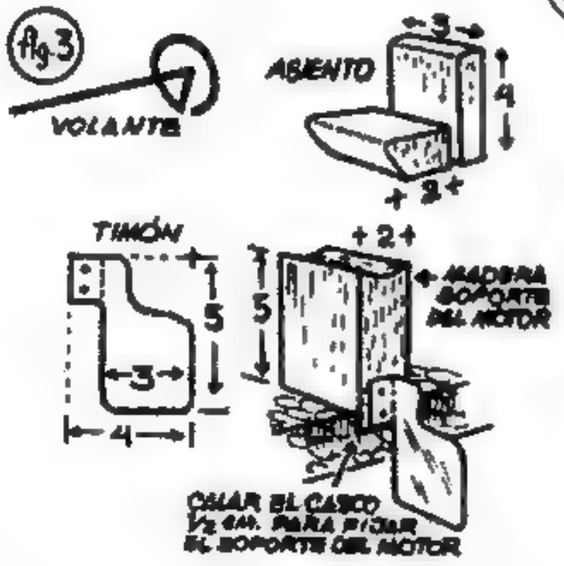

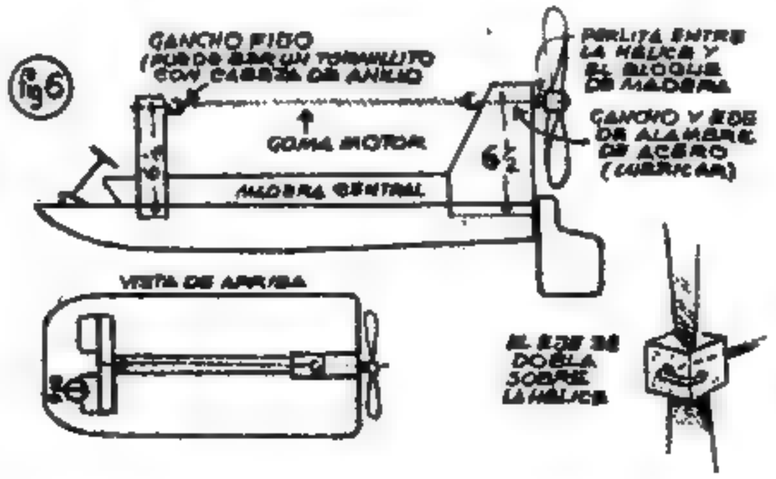

DE RESORTE

LIZADOR

pilas retiremos la chapita delantera, coloquemos las pilas con los polos positivos hacia adelante y haciendo presión coloquemos nuevamente la chapita que servirá de retén.

En la Fig. 5, les doy las medidas de los asientos, el soporte del motor y el timón. Este último es de hojalata, lo mismo que las chapitas de las pilas, aunque estas pueden ser de cobre o bronce: los asientos y el soporte del motor hagámoslo de madera liviana y observen el detalle del soporte del motor que va tomado del casco y clavado de abajo.

LA HELICE

Los que se animen a calar una hélice partiendo de un bloquecito de madera pueden hacerla, yo prefiero la que les sugiero en la Fig. 5.

OTRAS IDEAS

En la Fig. 6, les doy la idea de colocarle un motor a goma, en vez de las pilas; hemos reforzado la parte central con un listón de madera para evitar cuando "carguemos" la goma motor que el casco no sufra tensiones.

Observamos que el respaldar del asiento es uno solo y amplio, en el que irá tomado el ganchito *fijo*. El *eje* va tomado a la hélice y gira en la perforación del bloque de madera que, como habrán notado, también es más alto que el del deslizador a motor, lo demás es todo igual.

Y para terminar con las distintas modificaciones en la Fig. 7, les sugiero ponerle una vela; como vemos claramente en este dibujo, las modificaciones son casi totales, las medidas se observan con facilidad en los dibujos así como los hilos del timón que, como podemos ver, es móvil para poder ser controlado por la vela. Como se podrán dar cuenta, este modelo no podrá navegar en aguas poco profundas como el Hidrodeslizador, pero yo sé que muchos chicos no hicieron ni tienen un motorcito y como siempre les digo me gusta darles ideas que muchos lectores las puedan hacer.

Un consejo final: al timón del deslizador a motor deben darle una pequeña inclinación hacia la derecha o izquierda, así el Hidrodeslizador describirá amplios círculos. Si no hacen esto, tendrán que irlo a buscar a las costas del Africa, porque se va, se va, se va. . . .

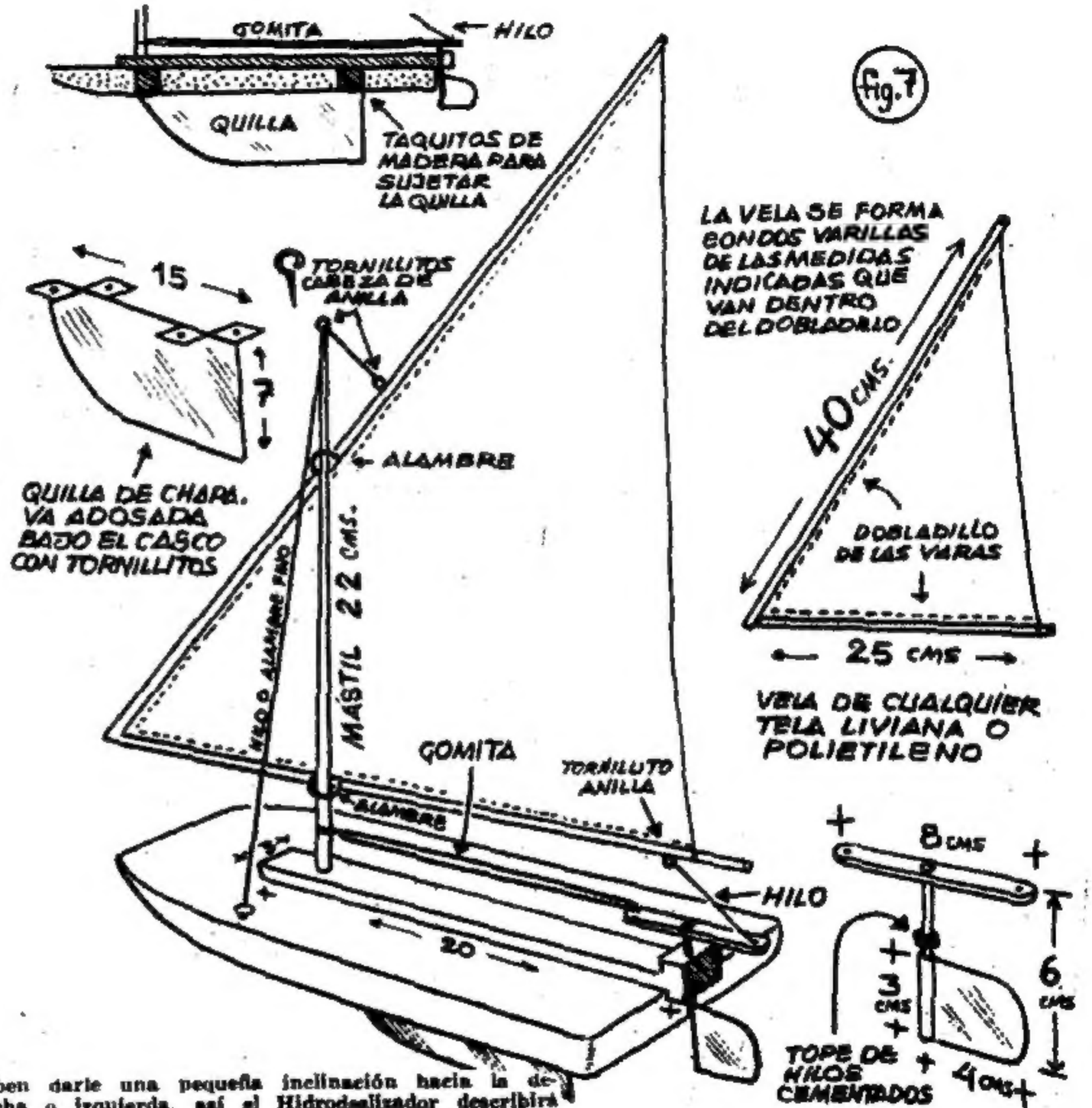

el correo de gordi

(Correspondencia a Revista Lupin (Gordi) Diagonal Norte 825, 3º P., CAP. FED.).

¡Feliz año nuevo, chicos! Les escribo desde la orilla del mar donde hemos acampado. El otro día revoloteaba un helicóptero sobre nuestro campamento y, ¡qué sorpresa!, era el Dire que me vino a traer la correspondencia de ustedes y me dijo: "Gordi, pensaba contestarla yo, pero no hubiera salido tan fresca y juvenil como lo hacés vos". Chicos, por primera vez me sentí importante, hasta me pareció que Bicho y Bubi me miraban orgullosos de tener un amigo como yo... en fin, todo se desinfló cuando el Bubi me gritó: "¡Che, haraganote, andá a buscar agua, no te hagás el vivo!" La vida seguía como siempre... Por lo que noto, Resorte ya estuvo viendo todas estas cartas y me indicó cositas para contestar en los sobres de cada una.

FELIPE LOSADO (Uruguay): ¿Hiciste el motor? Igual que **NESTOR MENDEZ (Uruguay)**, y todos los muchachos que me escriben de ese país, les aconsejo suscribirse a la revista; para ello escriban al distribuidor, cuya dirección está al pie de esta página, así no se perderán más un número de esta revista que cada día se lee más.

Resorte les agradece a todos los amigos que enviaron ideas y circuitos como **MAURICIO GENDELMAN (Avellaneda)**, que mandó un circuito detector de humedad.

ARMANDO DANIEL LEVOB (Lanús), SERGIO LUPPINO, ISANDRO CONSOLI (Santa Fe): circuitos, planeadores, etc. etc. **MIGUEL GUBERMAN**, gracias por tus ideas para "arruinar fotos", en cuanto a la cámara que saca desde un globo, vení por la redacción y hablá con Dol. El te podrá dar una información porque se especializa en esas cosas, lo mismo que por los anteojos de ver TV en 3 D.

ADOLFO CARLOS COLLA: ¿Conforme con la radito que salió en este número? ¡Mas sencilla imposible! ¡Y es portátil! **EDUARDO CARLOS BEKER (o BOKER)**, qué sé yo... Escriben tan mal que ni se les entiende nada. ¡Ya ni a escribir enseñan en las escuelas! Gracias por tus ideas. Resorte me dice que pronto publicará un proyectógrafo para ampliar dibujos.

DANIEL ORTIZ (Río Negro): Hizo el kart, el motor, la radio, la cámara... Dice Resorte que le enviés una foto sacada con ella.

ITALO DANIEL ANASTASIO (Rauch): Hizo el motorcito eléctrico y con él ya hace correr un autito en la pista de un amigo. A propósito, pronto publicaremos una pista a pilas o transformador.

JULIO TEMPERINI (Venado Tuerto): Hizo el planeador. **JOSE MANUEL GONZALEZ (Santa Fe):** Ese transmisor saldrá pronto publicado. Resorte te felicita por el oscilador y la radito; son muchos los lectores que escriben diciendo que les anda al pelo, pronto a esa radio le agregarán otro, yo ya la escuché. ¡Regia!

EDUARDO SANCHEZ: Tu idea de que salgan notas enseñando electrónica, aeromodelismo, etc., hace mucho que revuela en la Redacción de LUPIN; el Dire está en eso, y no digo más porque después me flama Bocineta. A la barra de Córdoba, que no consiguen la revista, ¡no se queden lagrimeando como lactantes! Exíjanle a esos diarieros que la pidan a Buenos Aires... ¡Che, no parecen cordobeses!...

Daniel Guillermo Maldonado, gran amigo de la revista, aquí lo vemos en la redacción junto al receptor y mostrando un micrófono inalámbrico (minitransmisor) hecho por él. ¿Alcance? Unos cien metros.

Antes de decirles hasta la próxima, el Dire me encargó agradecer a todos los lectores que cuando escriben indican qué les gustaría ver publicado para construir.

Chau, Bichos.

LUPIN - ENERO 1972 - Revista mensual de historietas cómicas completas, editadas por Ediciones G. D. S. Precio en toda la República: $ 120 m/n. $ 1,20. Ley 18.188. OFICINAR: Avda. R. S. Peña 825, 3er. piso. Teléf.: Redacción: 46-3453. Administración y Publicidad: 46-3441. Buenos Aires. Distribuidores: Capital: MACCHI y Cía., C. Calvo 2426. Capital. Distribuidor Interior y Exterior: CONDOR, Independencia 2744. Capital. Reg. de la Prop. Intelect. Nº 1091147.

Correo Argentino Central "B"

Franqueo a Pagar CONCESION Nº 726

Tarifa Reducida CONCESION Nº 7950

GRATIS

Solicite folleto del Curso de su preferencia HOY MISMO y aprecie las Ventajas del **Famoso Sistema de Enseñanza** POR CORREO de CONTINENTAL SCHOOLS.

aprenda dibujo

CON EL SISTEMA CONTINENTAL

HISTORIETAS
DIBUJOS ANIMADOS
CARICATURAS
PUBLICIDAD

GANE DINERO MIENTRAS APRENDE

Complementando su aprendizaje, recibe desde el primer mes valiosas instrucciones especiales con "Ideas para Ganar Dinero," donde se describen infinidad de fáciles tareas para realizar en su tiempo libre, mientras estudia, y que venderá a buen precio. Nosotros le indicaremos qué hacer, cómo hacerlo, a quién venderlo y cuánto cobrar por su trabajo.

¡No importa su edad!

Conociendo los secretros de nuestro acreditado método de instrucción, cualquier persona —hombre, mujer o niño— puede, sin estudios cansadores y sin perder tiempo, dinero ni energías, aprender a dibujar toda clase de **HISTORIETAS, CARICATURAS, PUBLICIDAD, DIBUJOS ANIMADOS, FIGURAS FEMENINAS, ARGUMENTOS PARA HISTORIETAS, etc.**

ENVIE CUPON HOY MISMO

Continental Schools - Sect. 1300
Avda. de Mayo 784 - Buenos Aires

Sírvanse enviarme **FOLLETO GRATIS de DIBUJO** sin compromiso

Nombre _____

Dirección _____

Localidad _____

Provincia _____ F.C. _____ edad

aprenda INGLES

Sin estudios cansadores, como un agradable pasatiempo y en su propio hogar, Ud. aprende a leer y conversar con el **FAMOSO SISTEMA LOGICO-AUDIO-VISUAL**, que CONTINENTAL SCHOOLS imparte con exclusividad en el país.

GANE DINERO Y ELEVE SU POSICION SOCIAL.

Gane más dinero y disfrute de las mejores cosas de la Vida, con los enormes beneficios que el conocimiento del Inglés le depara: **Viajes al Extranjero - Altos Sueldos - Relaciones de Alto Nivel - Acceso a nuevas Fuentes de Cultura, Ciencia y Técnica - Vida Social Envidiable - Empleos Mejor Remunerados**, etc

Continental Schools - Sect.
Avda. de Mayo 784 - Buenos Aires

Sírvanse enviarme **FOLLETO GRATIS de INGLES** sin compromiso

Nombre _____

Dirección _____

Localidad _____

Provincia _____ F.C. _____ edad _____

Continental Schools
De los Angeles California U.S.A.

• **ARGENTINA:** Av. de Mayo 784, Buenos Aires • **CHILE:** Huérfanos 886, Santiago • **URUGUAY:** Ejido 1425, Montevideo

ESTUDIE ASTRONAUTICA

LA PROFESION DEL FUTURO

Curso teórico-práctico completo de:

TECNOLOGIA ESPACIAL - RADIOASTRONOMIA - COMPUTADORAS - ELECTRONICA Y TV MODERNAS - FISICA NUCLEAR.

Con numerosos APARATOS DE PRACTICA para que usted adquiera pronto verdadera competencia en esta nueva actividad de enorme demanda.

Envíe HOY MISMO el cupón:

Sr. Director de la

ESCUELA UNIVERSAL DE ASTRONAUTICA
Casilla de Correo Central 5575 - Buenos Aires.

Remítame informes completos del curso y una valiosa lección GRATIS sin compromiso alguno de mi parte.

NOMBRE Y APELLIDO

Calle y Nº

Localidad Pcia.

L

Para Bolivia, Ecuador, Perú y Colombia. Escribir a JR. CUZCO Nº 492, LIMA-PERU